TECHNISCHE FICHE

WC GARNITUUR SQUARE SHAPE ZWART

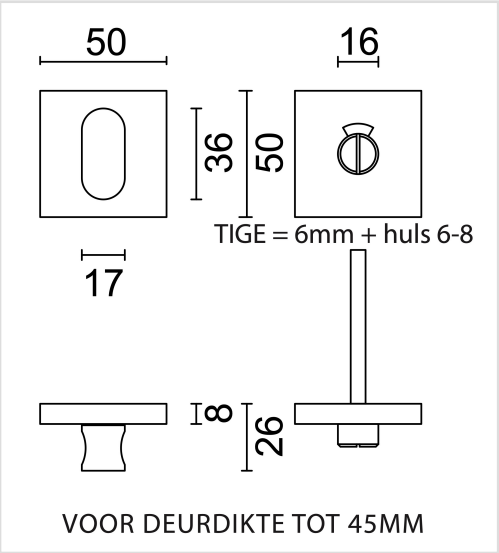

Artikelnummer	1.132.092
EAN Code	5414062 010092
Grondstof	Inox
Afwerking	Zwarte matte poederlak
Eenheid	Per stuk
Inhoud verpakking	- 1 wc garnituur - 1 tige van 6x6mm - 1 huls van 6 naar 8mm - Bevestigingsmateriaal voor montage