TECHNISCHE FICHE

PAUMEL HDD 80X80X2,5 VAAS BRONS RECHTS

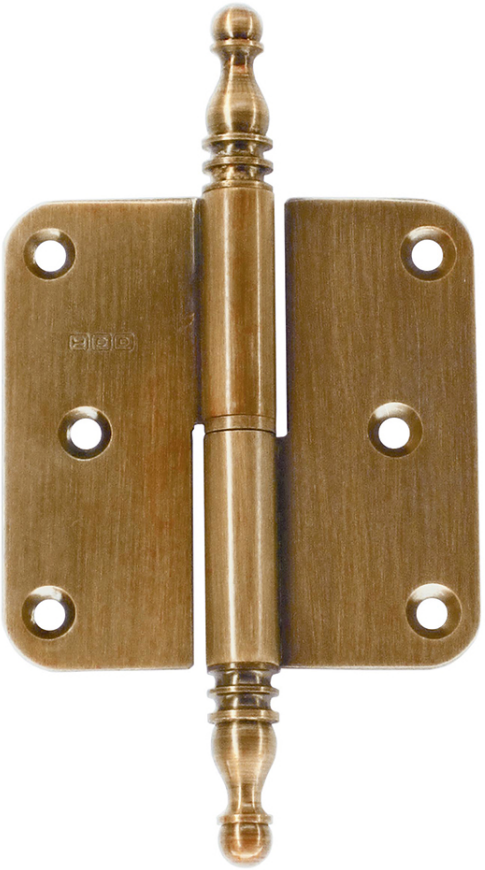

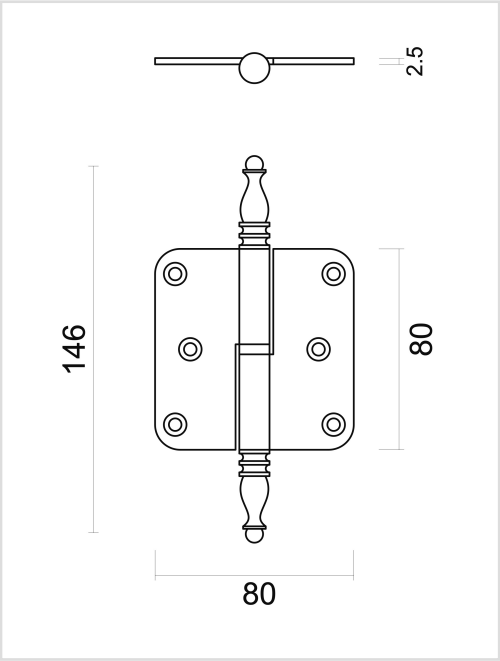

Artikelnummer	1.031.065
EAN Code	5414062 003674
Grondstof	Inox
Afwerking	Verbronsd, geborsteld en vernist
Eenheid	Per stuk
Specificaties	- Vijzen apart verkrijgbaar - RF 60 - Draagkracht= 20kg per paumel
Inhoud verpakking	- 1 paumel met slijtring - Exclusief vijsjes