TECHNISCHE FICHE

PAUMEL HDD 80X80X2,5 CARBON BLACK LOOK RECHTS

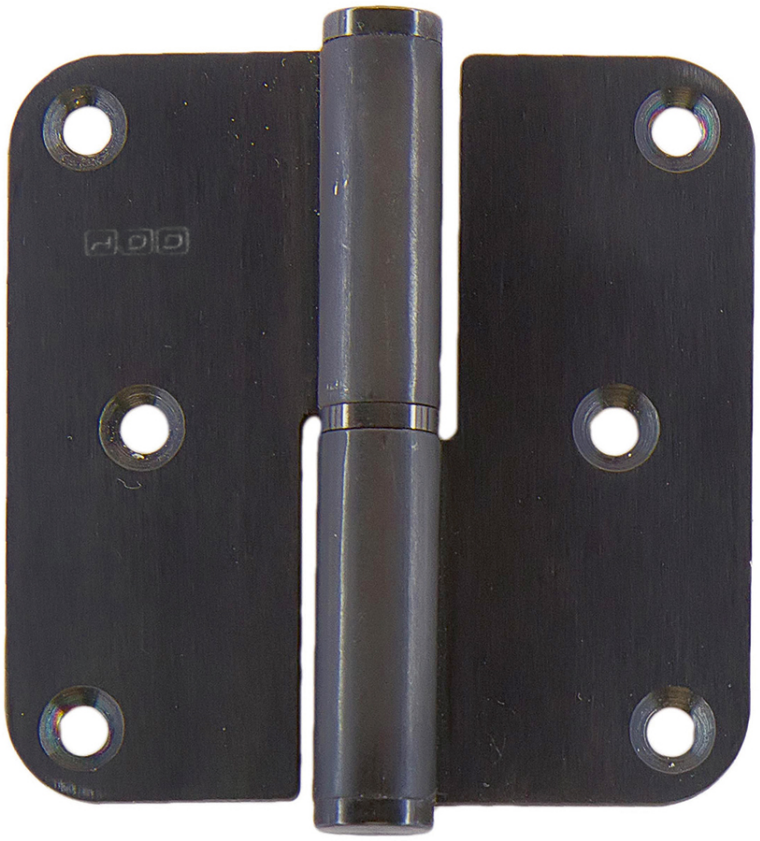

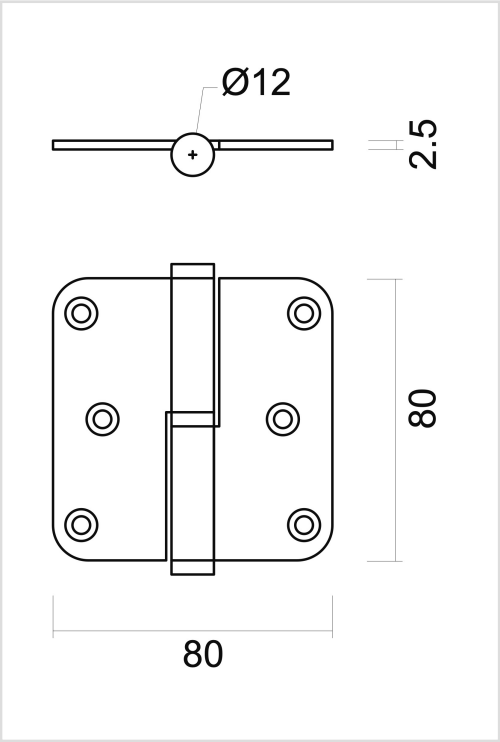

Artikelnummer	1.013.325
EAN Code	5414062 006866
Grondstof	Inox
Afwerking	Carbon black look gelakt
Eenheid	Per stuk
Specificaties	- Vijzen apart verkrijgbaar - RF 60 - Draagkracht= 20kg per paumel
Inhoud verpakking	- 1 paumel met slijtring - Exclusief vijsjes