TECHNISCHE FICHE

PAUMEL HDD 80X80X2,5 ZWART LINKS

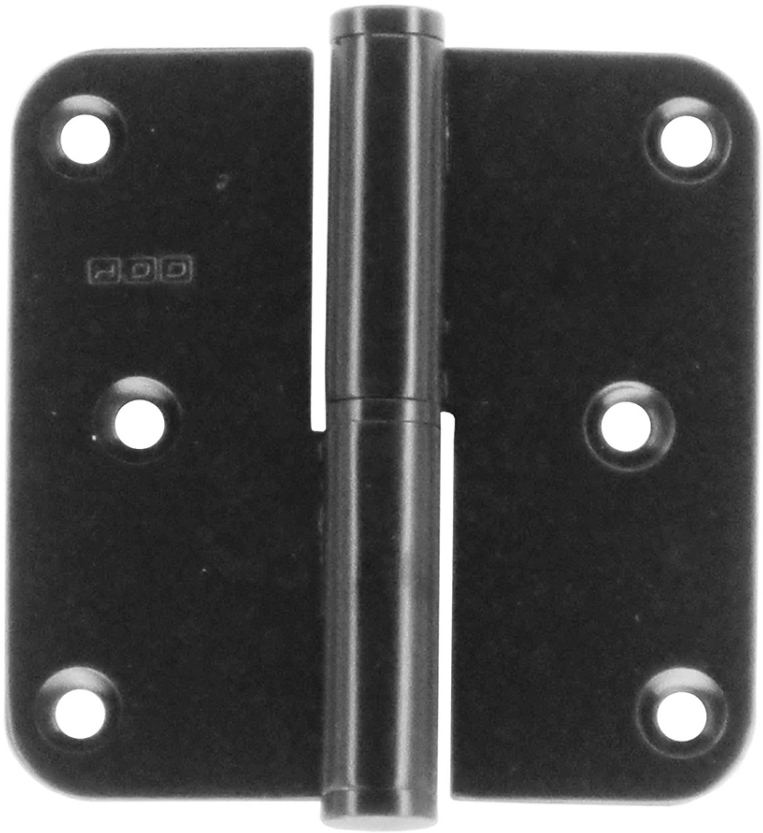

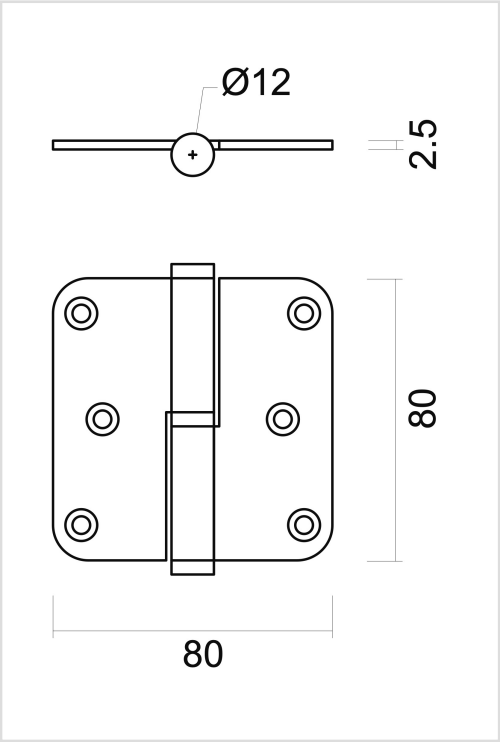

Artikelnummer	1.013.094
EAN Code	5414062 003919
Grondstof	Inox
Afwerking	Zwarte matte poederlak
Eenheid	Per stuk
Specificaties	- Vijzen apart verkrijgbaar - RF 60 - Draagkracht= 20kg per paumel
Inhoud verpakking	- 1 paumel met slijtring - Exclusief vijsjes