TECHNISCHE FICHE

SLOT AGB INOX LOOK WC 90MM+TEGENPLAAT SMAL RECHT

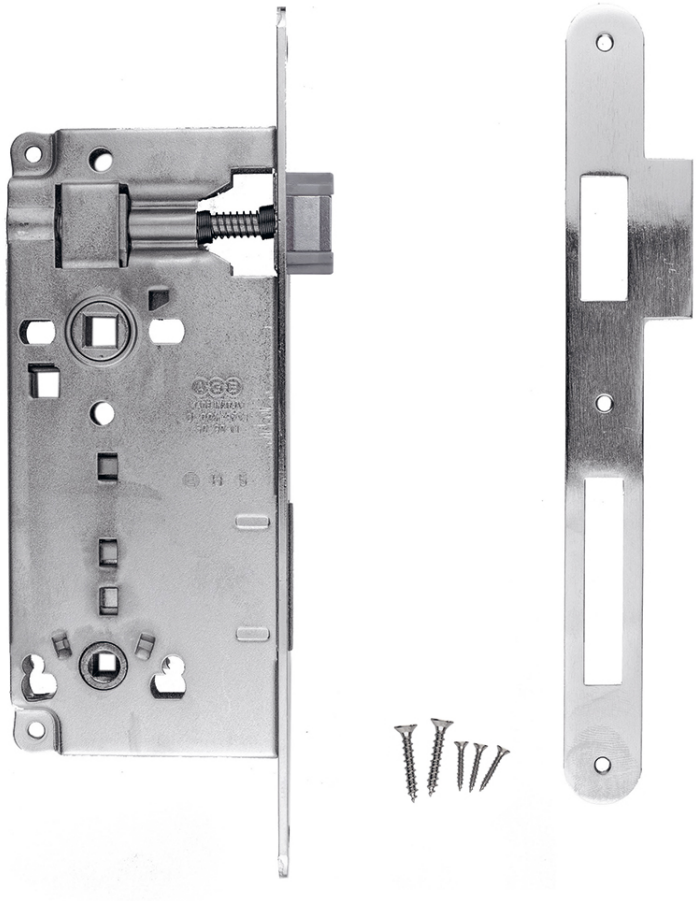

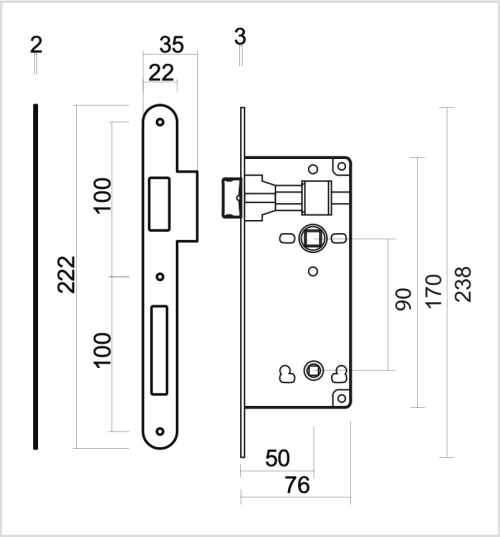

Artikelnummer	1.010.002
EAN Code	5414062 045094
Grondstof	Metaal
Afwerking	Vernikkeld en geborsteld
Eenheid	Per stuk
Specificaties	- Asmaat 90mm/50mm
Inhoud verpakking	- 1 wc-slot - 1 tegenplaat met korte rechte lip - Bevestigingsmateriaal voor montage