FICHE TECHNIQUE

BOUTON PRO BS 50 SUR ROSACE + I SHAPE 19MM R+ROSACE DE SECURITE 10MM INOX PLUS

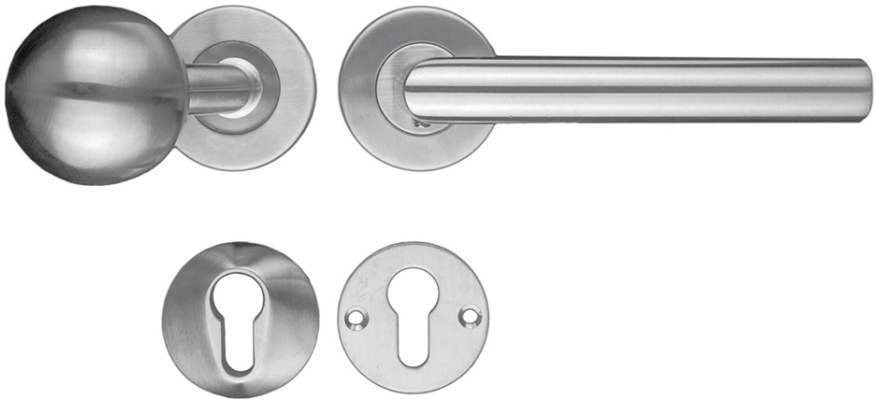

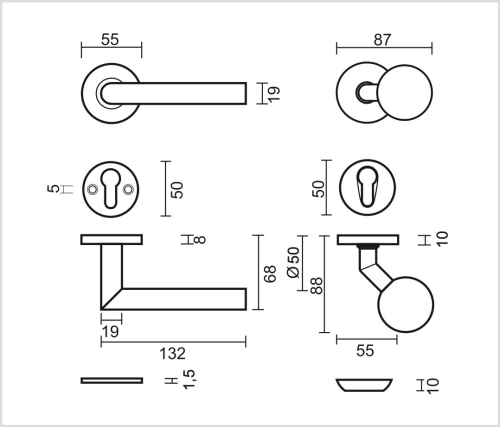

Numéro d'article	6.510.001
Code EAN	5414062 012072
Matière	Inox
Finition	Peinture en poudre noire mate
Unité	Par paire
Spécifications	- Bouton fixe, non tournant - Rosace fixée sur le bouton - Montage sur la porte - Et à travers la porte avec goupille d'échange M10/8x8x85mm en combinaison avec une béquille de porte
Contenu de l’emballage	- 1 béquille + 1 bouton - Avec goupille d'échange - 1 set entrée de cylindre de sécurité - Visserie pour montage