FICHE TECHNIQUE

BEQUILLE PRO ZERO I SHAPE 16MM INOX R+NO KEY

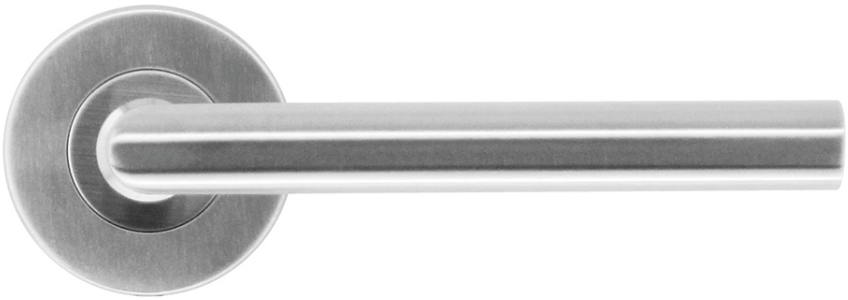

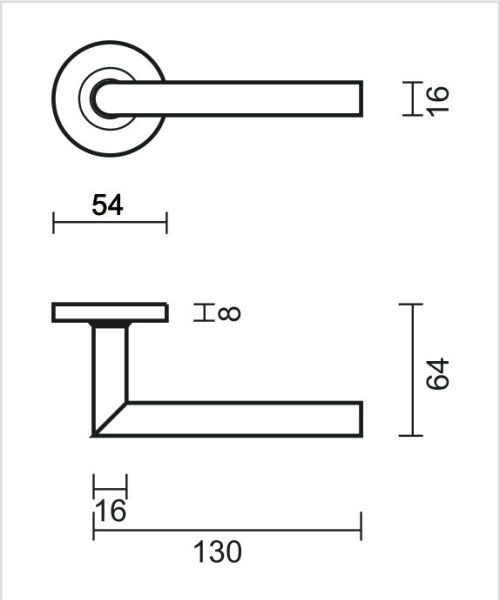

Numéro d'article	6.473.003
Code EAN	5414062 026321
Matière	Inox
Finition	Brossé
Garantie	3 ans
Épaisseur de porte	- Matériel de montage adapté à une épaisseur de porte de 38-45mm - également disponible pour les portes plus épaisses
Unité	Par paire
Spécifications	- Rosace de béquille fixée sur la béquille - Avec ressort - Vis à travers incluses
Contenu de l'emballage	- Set de 2 béquilles avec 2 rosaces de béquille - Visserie pour montage - Tige de 8x8mm