FICHE TECHNIQUE

BEQUILLE PRO PETRA OM T+T LAITON NON VERNIS R+E CYL

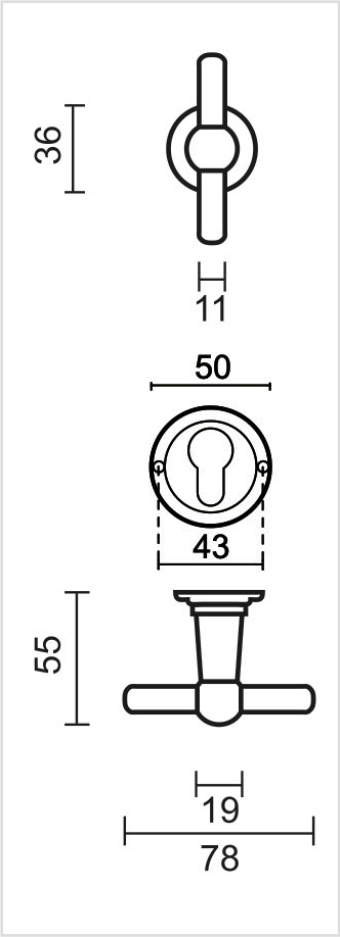

Numéro d'article	6.439.041
Code EAN	5414062 023986
Matière	Laiton
Finition	Non traité, sensible au changement de couleur
Épaisseur de porte	- Matériel de montage adapté à une épaisseur de porte de 38-45mm - également disponible pour les portes plus épaisses
Unité	Par paire
Spécifications	- Rosace de béquille pas fixée sur la béquille - Sans ressort
Contenu de l'emballage	- Set de 2 béquilles avec 2 rosaces de béquille - 2 rosaces à cylindre - Visserie pour montage - Tige de 8x8mm