FICHE TECHNIQUE

BEQUILLE PRO LISA OLD YELLOW R+E CYL

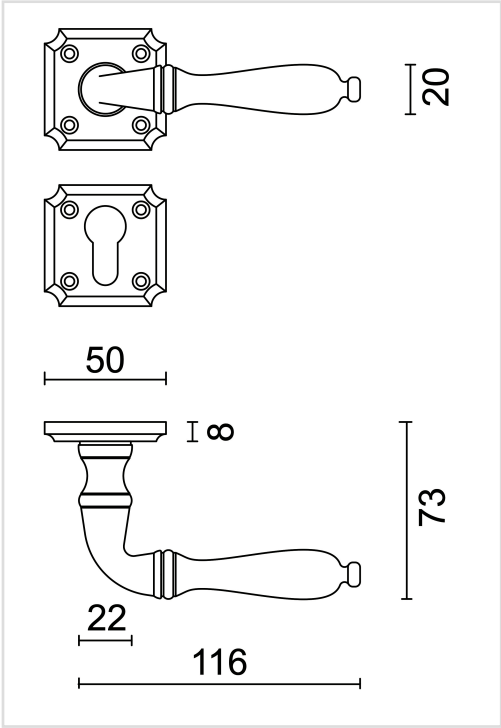

Numéro d'article	6.393.311
Code EAN	5414062 051903
Matière	Laiton
Finition	Retro fumé tambouriné
Épaisseur de porte	- Matériel de montage adapté à une épaisseur de porte de 38-45mm - également disponible pour les portes plus épaisses
Unité	Par paire
Spécifications	- Rosace de béquille fixée sur la béquille - Avec ressort
Contenu de l'emballage	- Set de 2 béquilles avec 2 rosaces de béquille - 2 rosaces à cylindre - Visserie pour montage - Tige de 8x8mm