FICHE TECHNIQUE

BEQUILLE PRO NIKITA NOIR R+E

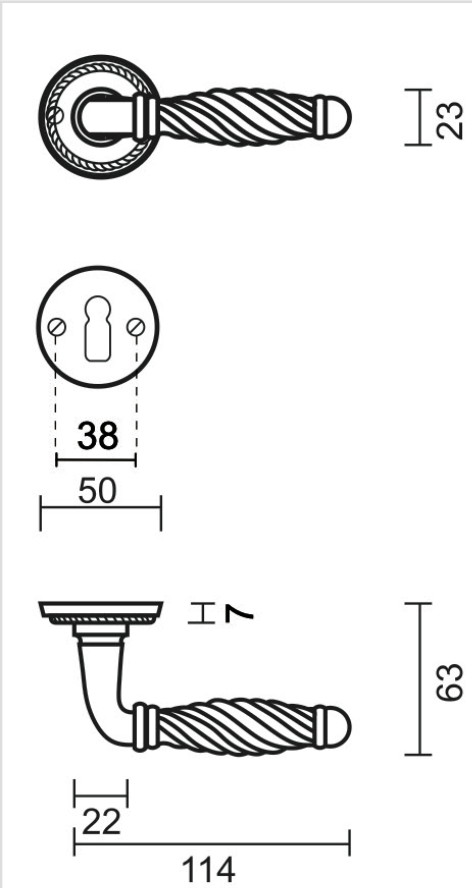

Numéro d'article	6.113.090
Code EAN	5414062 010979
Matière	Zamac
Finition	Peinture en poudre noire mate RAL 9005
Épaisseur de porte	- Matériel de montage adapté à une épaisseur de porte de 38-45mm - également disponible pour les portes plus épaisses
Unité	Par paire
Spécifications	- Rosace de béquille fixée sur la béquille - Sans ressort
Contenu de l'emballage	- Set de 2 béquilles avec 2 rosaces de béquille - 2 rosaces à clé - Visserie pour montage - Tige de 8x8mm