FICHE TECHNIQUE

BEQUILLE PRO ECRU ROUILLE ROND R+NO KEY

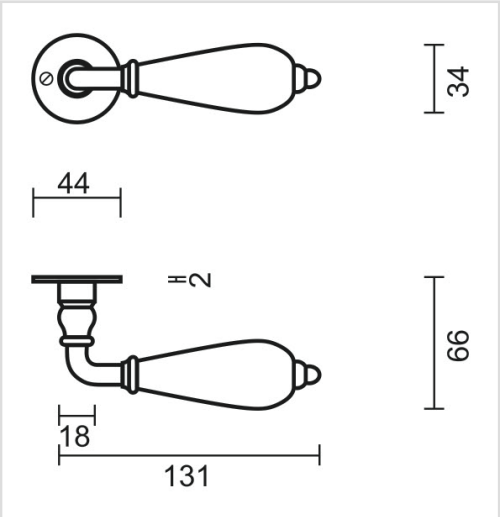

Numéro d'article	6.110.073
Code EAN	5414062 016629
Matière	Métal
Finition	Rouille naturelle, vernis mat + porcelaine
Épaisseur de porte	- Matériel de montage adapté à une épaisseur de porte de 38-45mm - également disponible pour les portes plus épaisses
Unité	Par paire
Spécifications	- Rosace de béquille pas fixée sur la béquille - Sans ressort - Manche en porcelaine
Contenu de l'emballage	- Set de 2 béquilles avec 2 rosaces de béquille - Visserie pour montage - Tige de 8x8mm