FICHE TECHNIQUE

# BEQUILLE PRO NATALIE ROUILLE ROND R+E CYL

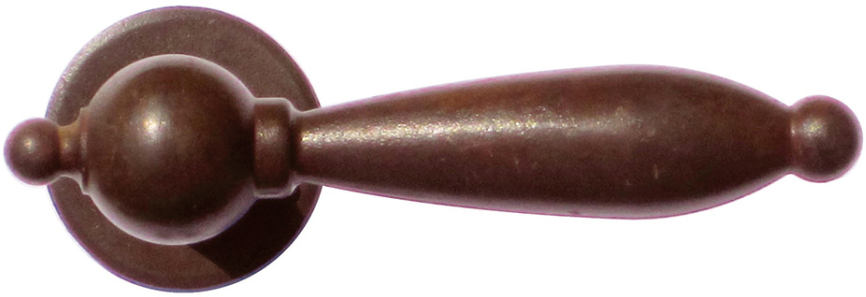

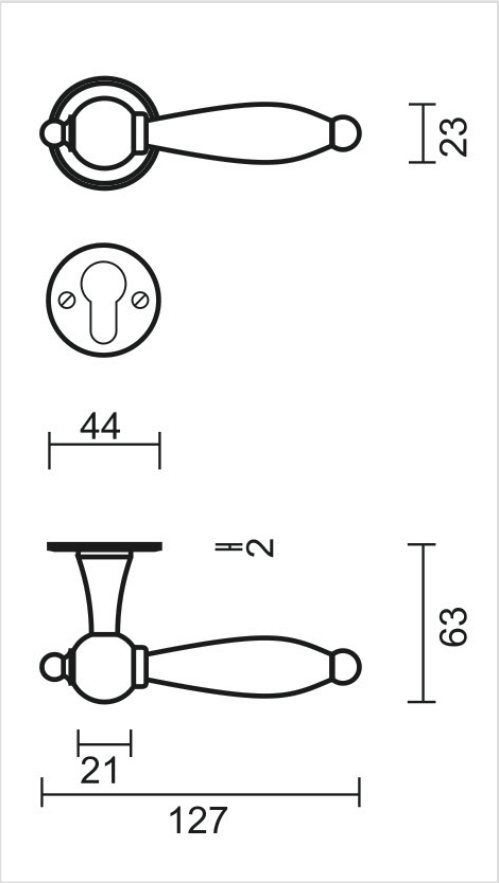


| | |
|---|---|
| **Numéro d'article** | 6.106.071 |
| **Code EAN** | 5414062 020756 |
| **Matière** | Métal |
| **Finition** | Rouille naturelle, vernis mat |
| **Épaisseur de porte** | - Matériel de montage adapté à une épaisseur de porte de 38-45mm<br>- également disponible pour les portes plus épaisses |
| **Unité** | Par paire |
| **Spécifications** | - Rosace de béquille pas fixée sur la béquille<br>- Sans ressort |
| **Contenu de l’emballage** | - Set de 2 béquilles avec 2 rosaces de béquille<br>- 2 rosaces à cylindre<br>- Visserie pour montage<br>- Tige de 8x8mm |