FICHE TECHNIQUE

# BEQUILLE PRO BATTANT AVEC BOUTON BASCULE NOIR

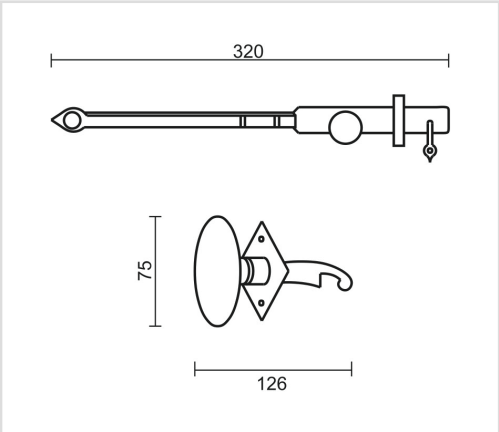


| | |
|---|---|
| **Numéro d'article** | 6.101.090 |
| **Code EAN** | 5414062 018715 |
| **Matière** | Métal |
| **Finition** | Peinture en poudre noire mate RAL 9005 |
| **Épaisseur de porte** | - Matériel de montage adapté à une épaisseur de porte de 38-45mm<br>- également disponible pour les portes plus épaisses |
| **Unité** | Par paire |
| **Contenu de l'emballage** | - 1 béquille avec rosace, 1 battant, 1 bascule<br>- 1 mentonnet à pointe<br>- 1 mentonnet à 2 pointes<br>- Visserie de montage |