FICHE TECHNIQUE

BEQUILLE PRO PETRA NM T+L ROUILLE ROND R+E

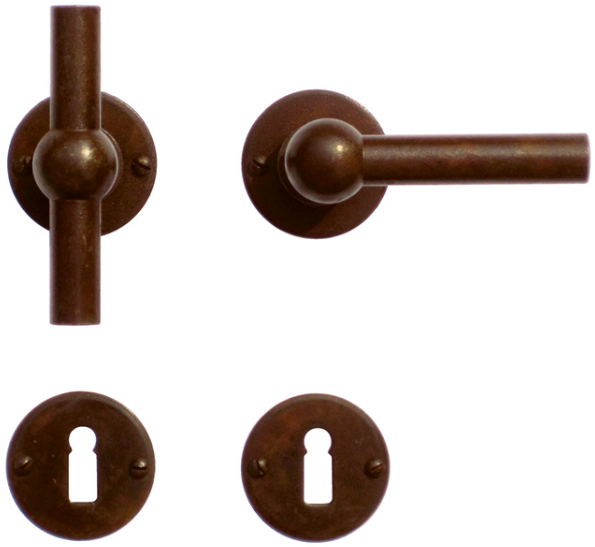

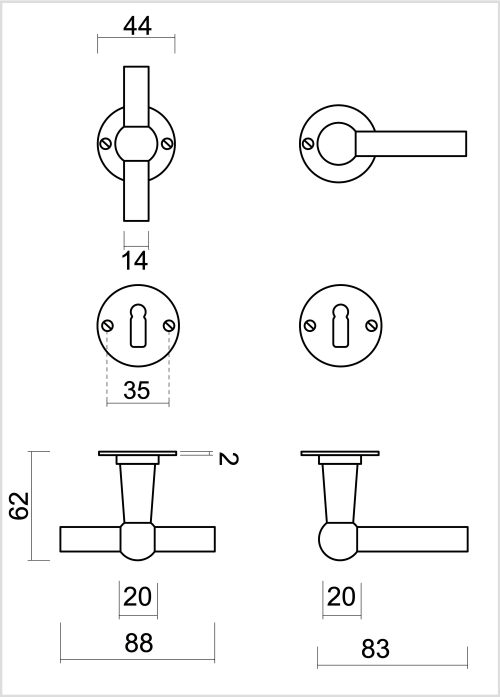

Numéro d'article	6.040.070
Code EAN	5414062 010016
Matière	Métal
Finition	Rouille naturelle, vernis mat
Épaisseur de porte	- Matériel de montage adapté à une épaisseur de porte de 38-45mm - également disponible pour les portes plus épaisses
Unité	Par paire
Spécifications	- Rosace de béquille pas fixée sur la béquille - Sans ressort
Contenu de l'emballage	- Set de 2 béquilles avec 2 rosaces de béquille - 2 rosaces à clé - Visserie pour montage - Tige de 8x8mm