FICHE TECHNIQUE

BEQUILLE PRO VITO LAITON R+NO KEY

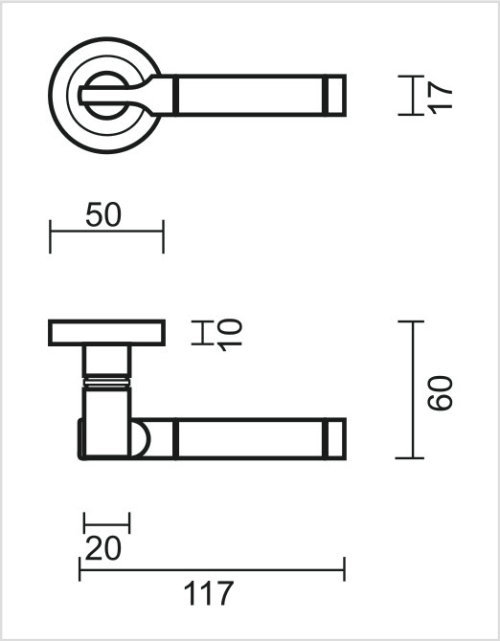

Numéro d'article	6.035.043
Code EAN	5414062 025881
Matière	Laiton
Finition	Poli et verni
Épaisseur de porte	- Matériel de montage adapté à une épaisseur de porte de 38-45mm - également disponible pour les portes plus épaisses
Unité	Par paire
Spécifications	- Rosace de béquille fixée sur la béquille - Avec ressort
Contenu de l'emballage	- Set de 2 béquilles avec 2 rosaces de béquille - Visserie pour montage - Tige de 8x8mm