FICHE TECHNIQUE

BOUTON ROND ROUILLE DIA 80MM

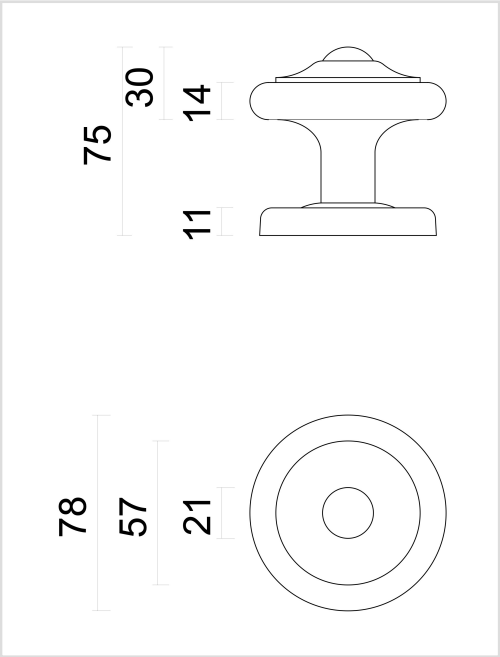

Numéro d'article	5.012.070
Code EAN	5414062 008969
Matière	Métal
Finition	Rouille naturelle, vernis mat
Unité	Par pièce
Spécifications	- Bouton fixe, non tournant - Rosace pas fixée sur le bouton - Montage sur la porte avec plaque de fixation M10
Contenu de l’emballage	- 1 bouton avec rosace - Visserie pour montage