FICHE TECHNIQUE

BOUTON PLAT DEPORTE SUR ROSACE INOX PLUS

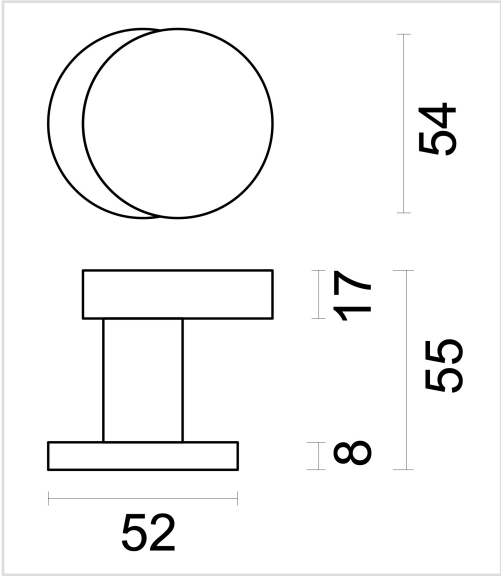

Numéro d'article	3.573.000
Code EAN	5414062 056144
Matière	Inox
Finition	Brossé
Unité	Par pièce
Spécifications	- Bouton fixe, non tournant - Rosace fixée sur le bouton - Montage sur la porte - Ou à travers la porte avec goupille d'échange M10/8x8x85mm en combinaison avec une béquille de porte
Contenu de l'emballage	- 1 bouton sur rosace - 1 goupille d'échange - Visserie pour montage