FICHE TECHNIQUE

TIRANT PETRA 200MM BLANC MONTAGE AVEUGLE

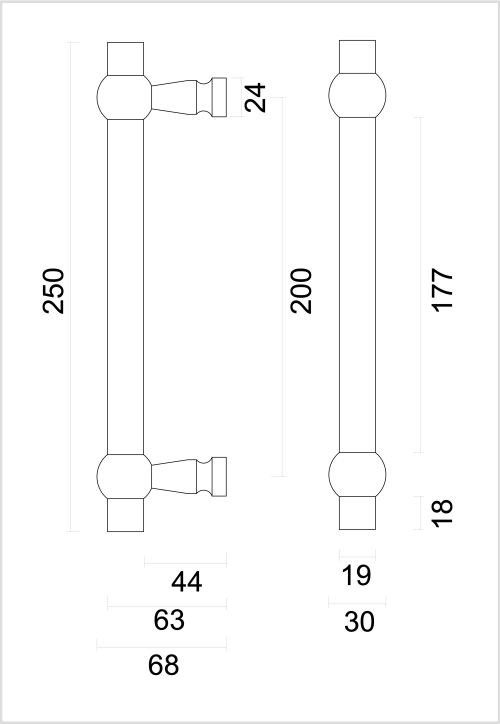

Numéro d'article	3.468.393
Code EAN	5414062 047586
Matière	Laiton
Finition	Peinture en poudre blanche satinée mate RAL 9016
Unité	Par pièce
Spécifications	- Montage sur la porte
Contenu de l’emballage	- 1 tirant - Visserie pour montage aveugle