FICHE TECHNIQUE

TIRANT PETRA 200MM OLD BRASS MONTAGE AVEUGLE

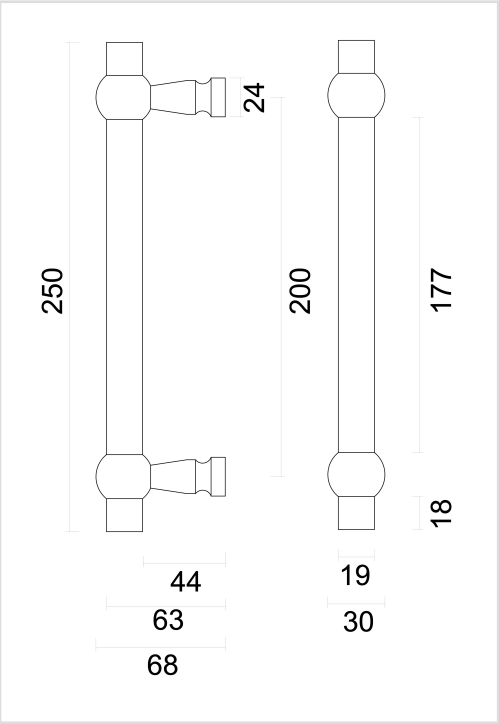

Numéro d'article	3.468.383
Code EAN	5414062 047425
Matière	Laiton
Finition	Fumé mat + laiton satiné sur les bords
Unité	Par pièce
Spécifications	- Montage sur la porte
Contenu de l’emballage	- 1 tirant - Visserie pour montage aveugle