FICHE TECHNIQUE

# TIRANT PETRA 200MM OLD YELLOW

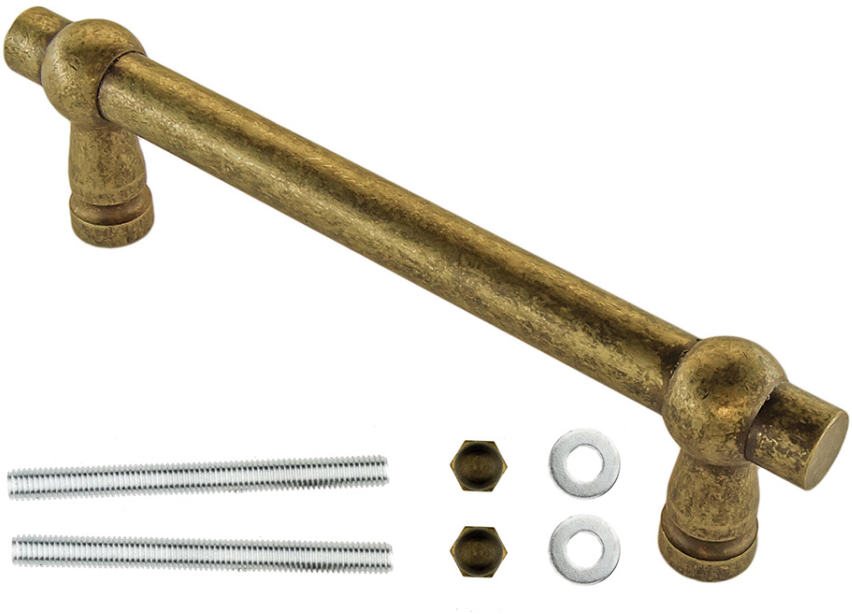

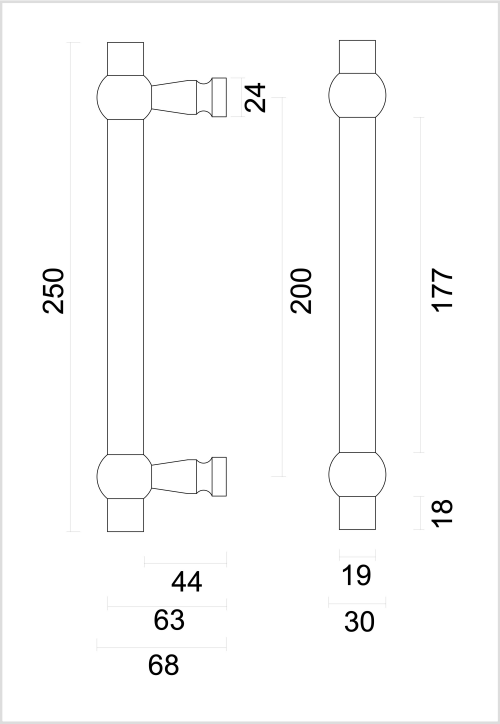


| | |
|---|---|
| **Numéro d'article** | 3.468.310 |
| **Code EAN** | 5414062 008976 |
| **Matière** | Laiton |
| **Finition** | Retro fumé tambouriné |
| **Unité** | Par pièce |
| **Spécifications** | - Montage à travers la porte avec tige M10/100mm |
| **Contenu de l'emballage** | - 1 tirant<br>- Visserie pour montage |