FICHE TECHNIQUE

COQUILLE A ENCASTRER FRA RETRO OVALE INOX LOOK LE SET

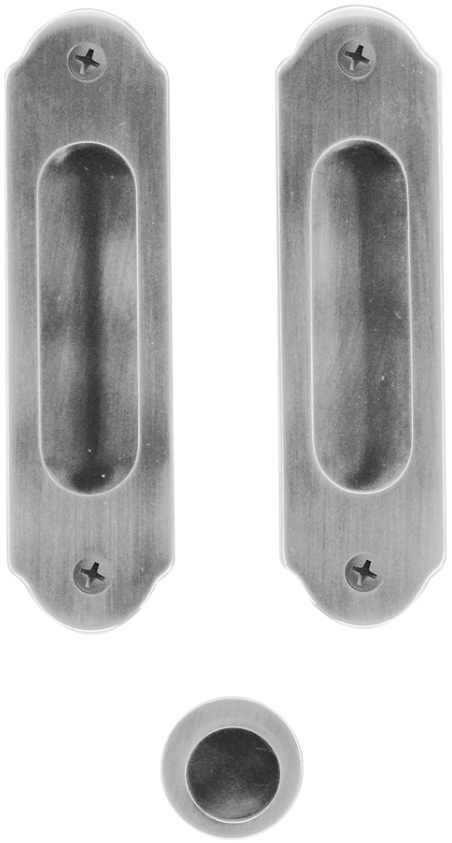

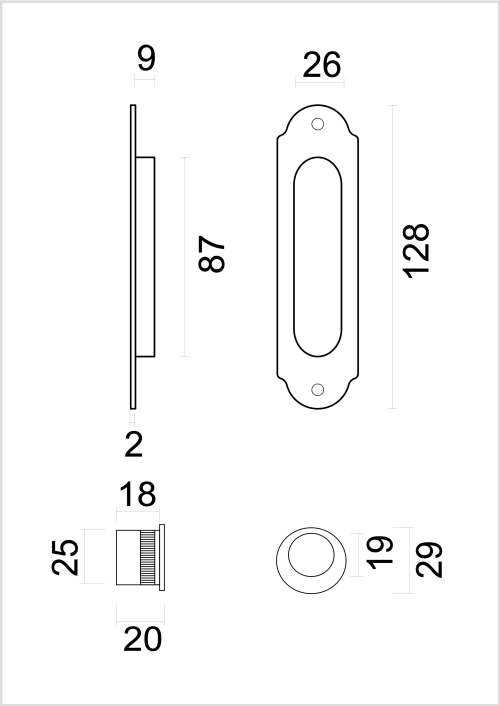

Numéro d'article	3.445.000
Code EAN	5414062 005838
Matière	Laiton
Finition	Nicklé et brossé
Unité	Par set
Spécifications	- Vis de fixation visible
Contenu de l’emballage	- 2 coquilles à encastrer - 1 coquille à encastrer pointe de doigt - Visserie pour montage