FICHE TECHNIQUE

BOUTON PANDA PVC GRIS FONCE

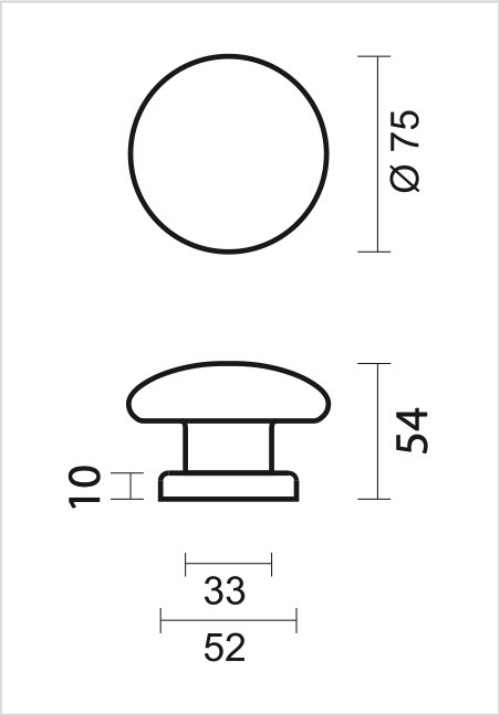

Numéro d'article	3.181.120
Code EAN	5414062 006330
Matière	Pvc
Finition	Pvc coloré
Unité	Par pièce
Spécifications	- Bouton fixe, non tournant - Rosace pas fixée sur le bouton - Montage à travers la porte avec tige M8/75mm - épaisseur de la porte max = 60mm
Contenu de l'emballage	- 1 bouton avec rosace - Visserie pour montage