FICHE TECHNIQUE

BOUTON 804 LAITON

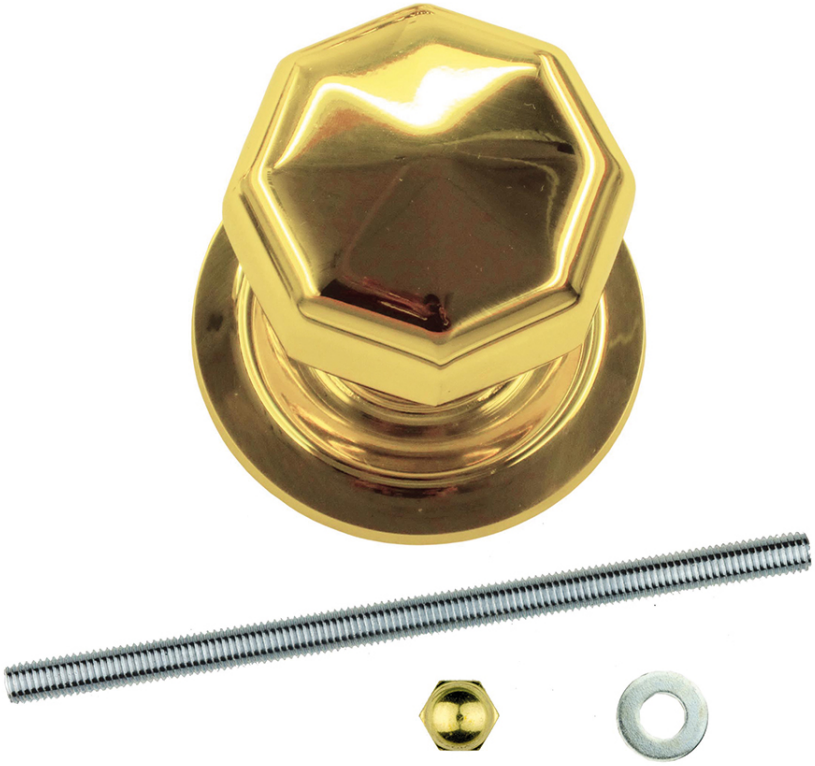

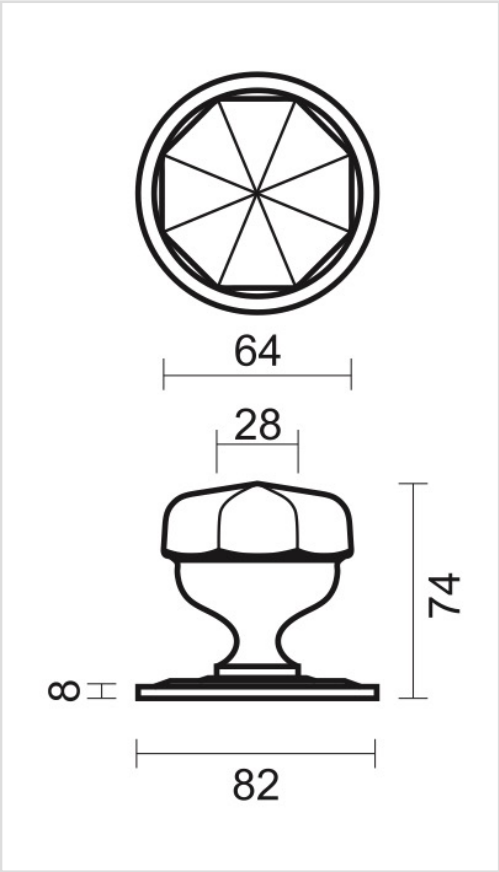

Numéro d'article	3.174.040
Code EAN	5414062 013222
Matière	Laiton
Finition	Poli et verni
Unité	Par pièce
Spécifications	- Bouton fixe, non tournant - Rosace pas fixée sur le bouton - Montage à travers la porte avec tige M8/120mm et écrou décoratif - épaisseur de la porte max = 95mm
Contenu de l'emballage	- 1 bouton avec rosace - Visserie pour montage