FICHE TECHNIQUE

BOUTON 805 OLD YELLOW PAIRE POUR PORTE>3CM

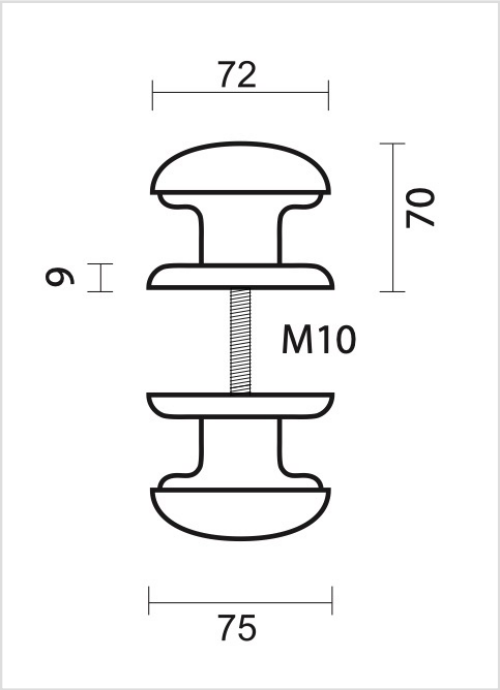

Numéro d'article	3.168.317
Code EAN	5414062 045872
Matière	Laiton
Finition	Retro fumé tambouriné
Unité	Par paire
Spécifications	- Bouton fixe, non tournant - Rosace pas fixée sur le bouton - Montage à travers la porte avec tige M8/100mm
Contenu de l'emballage	- 2 boutons - 2 rosaces - Visserie pour montage