FICHE TECHNIQUE

BOUTON 805 LAITON PAIRE POUR PORTE SECURIT

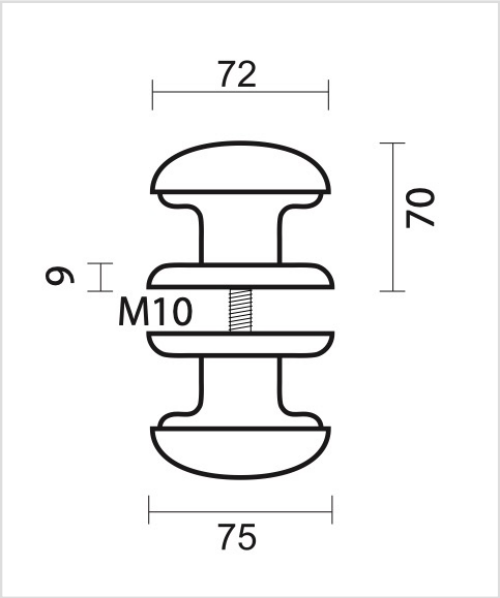

Numéro d'article	3.168.046
Code EAN	5414062 045827
Matière	Laiton
Finition	Poli et verni
Unité	Par paire
Spécifications	- Bouton fixe, non tournant - Rosace pas fixée sur le bouton - Montage à travers une porte vitrée avec tige M8/55mm - Perçage 13mm
Contenu de l'emballage	- 2 boutons - 2 rosaces - Visserie pour montage