FICHE TECHNIQUE

BOUTON H 50 MASSIF INOX PLUS PAIRE POUR PORTE>3CM

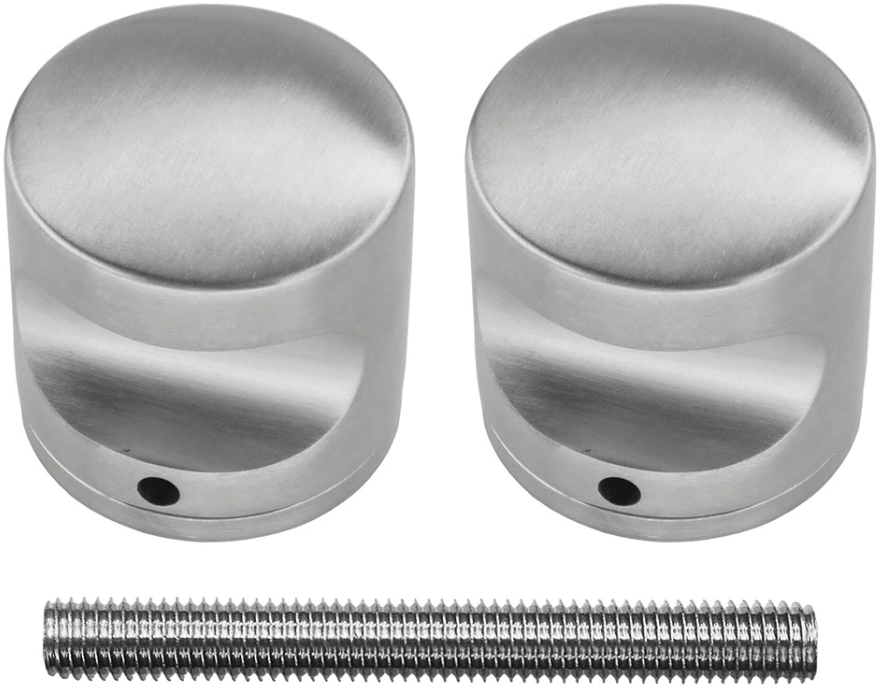

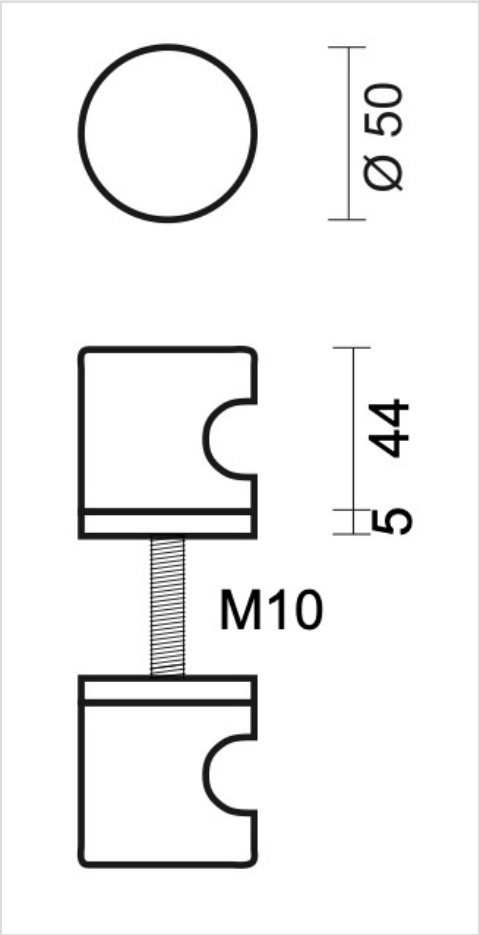

Numéro d'article	3.167.007
Code EAN	5414062 046039
Matière	Inox
Finition	Brossé
Unité	Par paire
Spécifications	- Bouton fixe, non tournant - Rosace fixée sur le bouton - Montage à travers la porte avec tige M10/100mm
Contenu de l'emballage	- 2 boutons - 2 rosaces - Visserie pour montage