FICHE TECHNIQUE

TIRANT VENUS INOX PLUS PAIRE PORTE EPAISSEUR>3CM

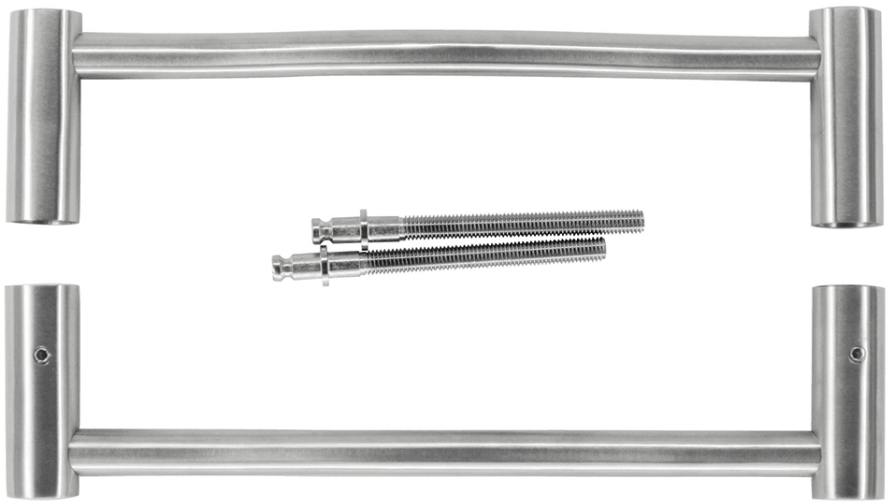

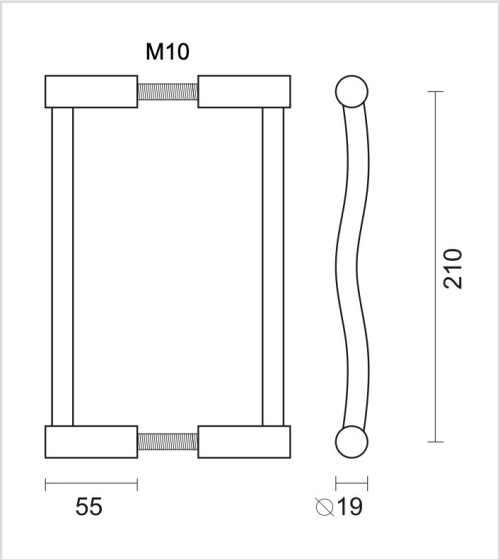

Numéro d'article	3.160.007
Code EAN	5414062 049016
Matière	Inox
Finition	Brossé
Unité	Par paire
Spécifications	- Montage à travers la porte avec tige M10/100mm
Contenu de l'emballage	- 2 tirants - Visserie pour montage