FICHE TECHNIQUE

TIRANT JUPITER INOX PLUS PAIRE PORTE SECURIT

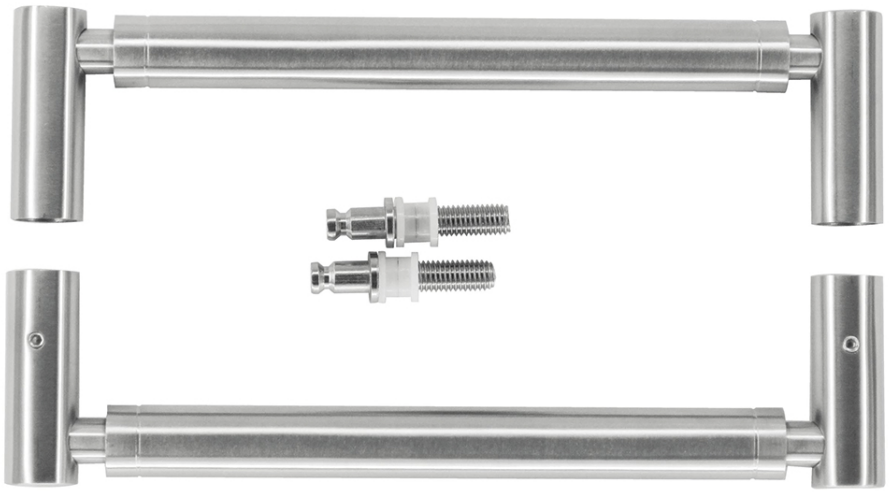

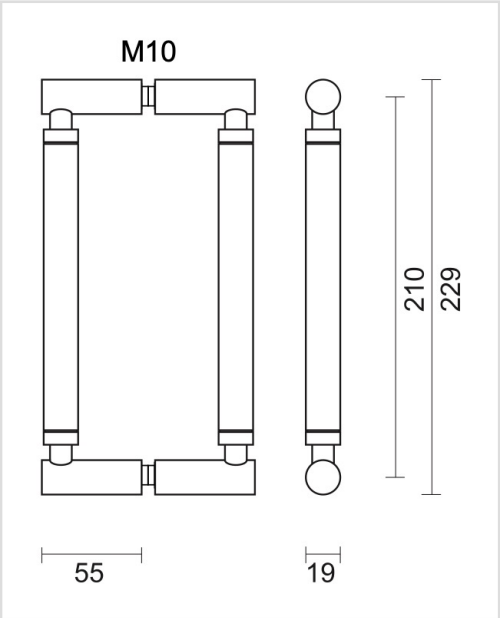

Numéro d'article	3.157.006
Code EAN	5414062 047296
Matière	Inox
Finition	Brossé
Unité	Par paire
Spécifications	- Montage à travers une porte vitrée M10/55mm - Perçage 13mm
Contenu de l'emballage	- 2 tirants - Visserie pour montage