FICHE TECHNIQUE

COQUILLE A ENCASTRER FRA OVALE+SERRURE FUME LE SET

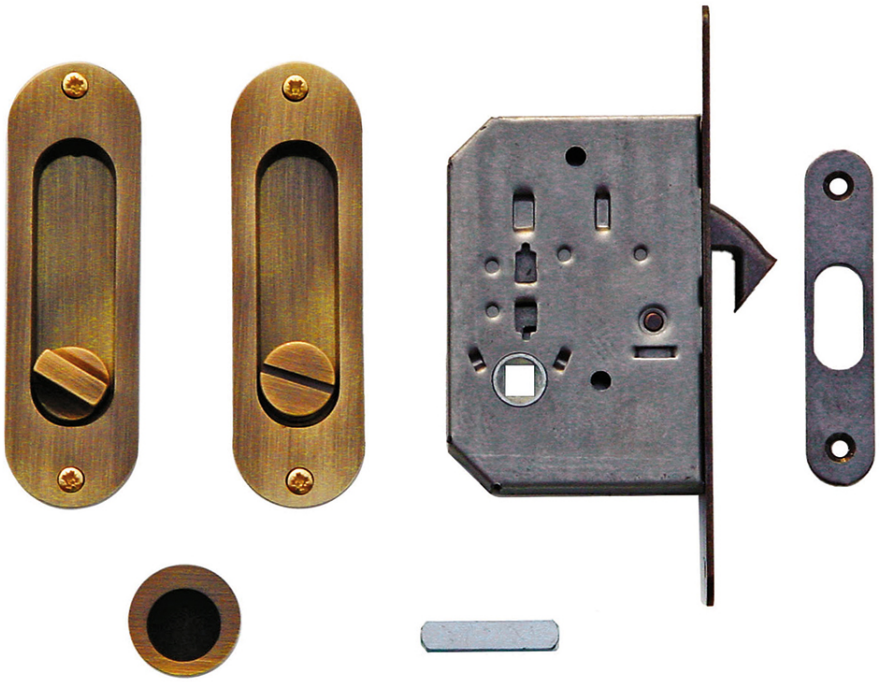

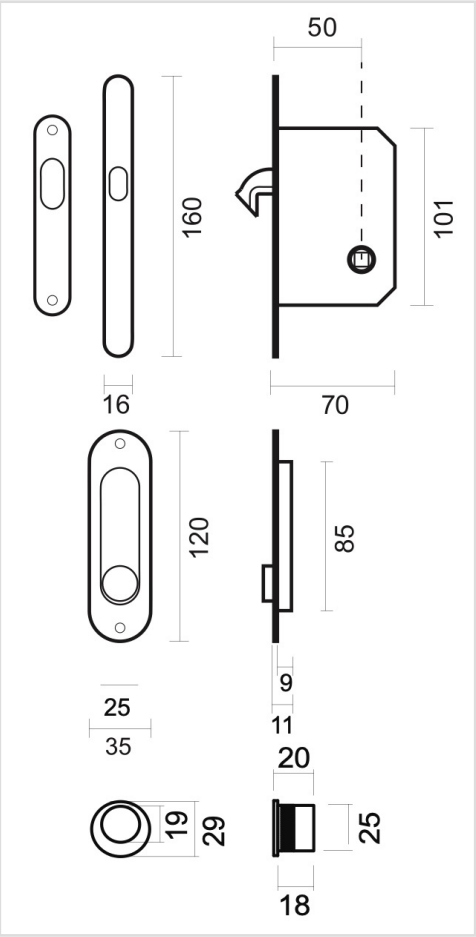

Numéro d'article	3.126.062
Code EAN	5414062 006064
Matière	Laiton
Finition	Fumé, brossé et vernis
Unité	Par set
Spécifications	- Vis de fixation visible
Contenu de l'emballage	- 2 coquilles à encastrer - 1 coquille à encastrer pointe de doigt - Visserie pour montage - 1 serrure avec contre plaque