FICHE TECHNIQUE

CREMONE KUBIC SHAPE 16MM OB INOX PLUS

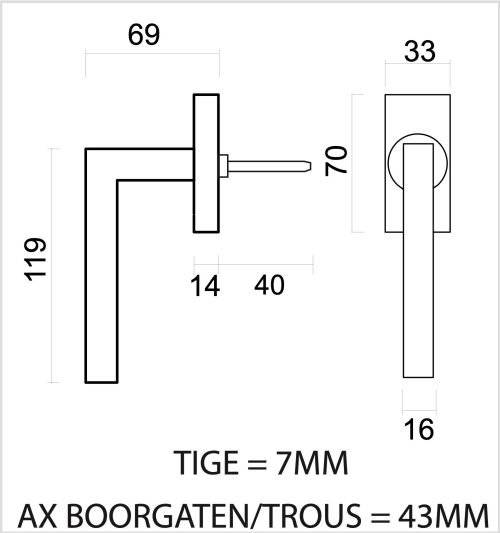

Numéro d'article	2.286.000
Code EAN	5414062 013017
Matière	Inox
Finition	Brossé
Unité	Par pièce
Spécifications	- Entraxe trous de fixation = 43mm
Contenu de l'emballage	- 1 crémone - Avec 1 tige de 7x7mm - Visserie pour montage