FICHE TECHNIQUE

CREMONE OLINA OB FONT

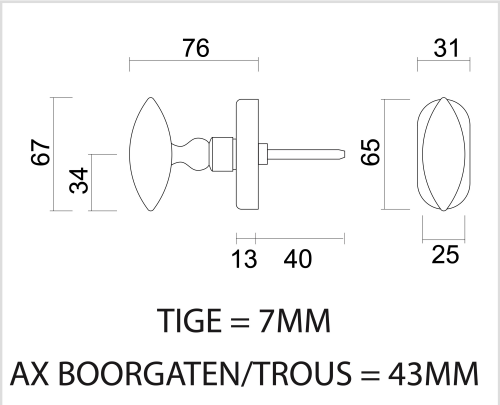

Numéro d'article	2.282.370
Code EAN	5414062 042420
Matière	Laiton
Finition	Retro peinture en poudre noire mate RAL 9005
Unité	Par pièce
Spécifications	- Entraxe trous de fixation = 43mm
Contenu de l'emballage	- 1 crémone - Avec 1 tige de 7x7mm - Visserie pour montage