FICHE TECHNIQUE

CREMONE CUBICA OB CARBON BLACK

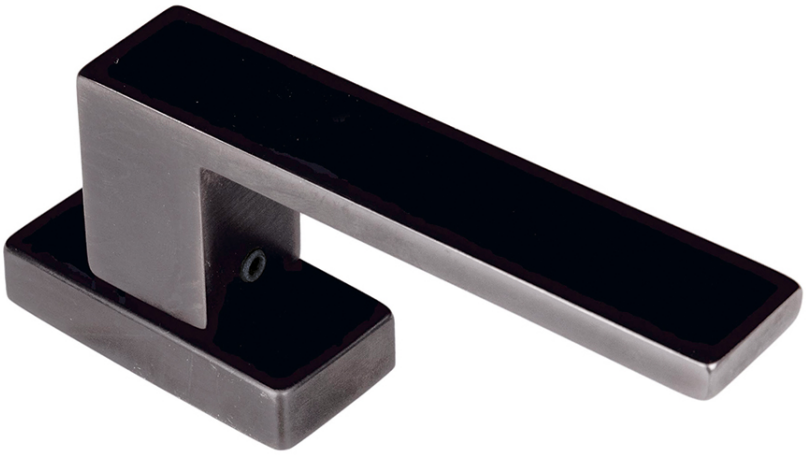

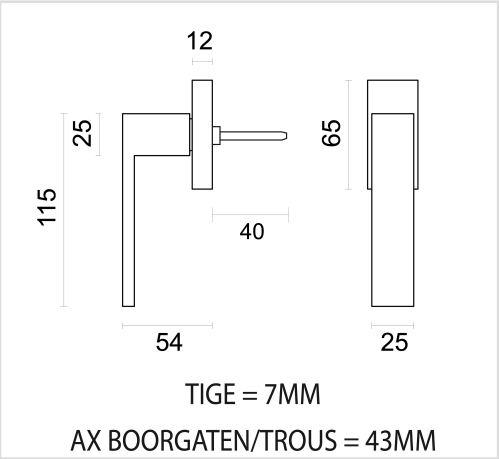

Numéro d'article	2.268.320
Code EAN	5414062 042215
Matière	Zamac
Finition	Anthracite PVD coating
Unité	Par pièce
Spécifications	- Entraxe trous de fixation = 43mm
Contenu de l'emballage	- 1 crémone - Avec 1 tige de 7x7mm - Visserie pour montage