FICHE TECHNIQUE

CREMONE PETRA NM L OB LAITON NON VERNIS

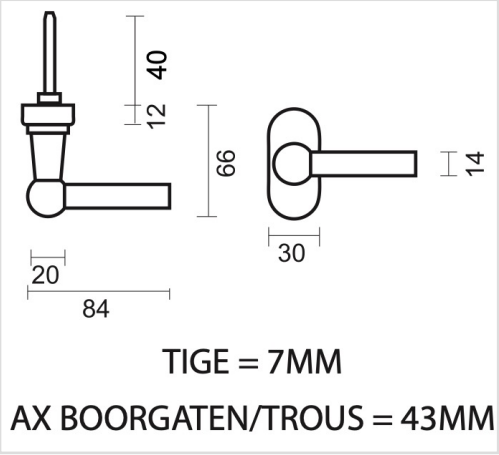

Numéro d'article	2.038.040
Code EAN	5414062 042536
Matière	Laiton
Finition	Non traité, sensible au changement de couleur
Unité	Par pièce
Spécifications	- Entraxe trous de fixation = 43mm
Contenu de l'emballage	- 1 crémone - Avec 1 tige de 7x7mm - Visserie pour montage