FICHE TECHNIQUE

CREMONE OLIVE NM OB FUME

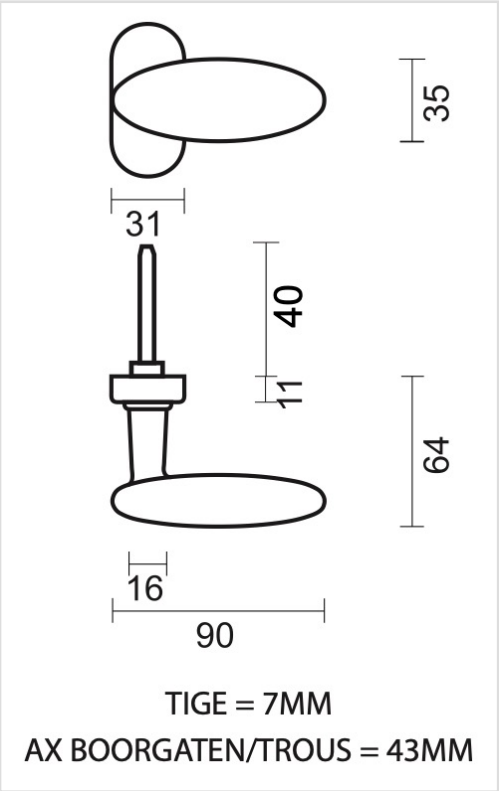

Numéro d'article	2.034.060
Code EAN	5414062 042482
Matière	Laiton
Finition	Fumé, brossé et vernis
Unité	Par pièce
Spécifications	- Entraxe trous de fixation = 43mm
Contenu de l'emballage	- 1 crémone - Avec 1 tige de 7x7mm - Visserie pour montage