FICHE TECHNIQUE

HUBLOT 190MM INOX PLUS

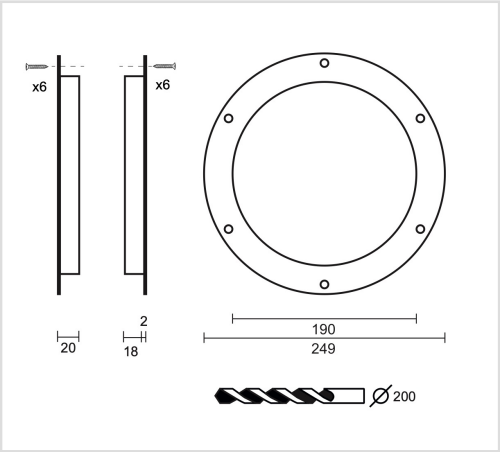

Numéro d'article	2.003.000
Code EAN	5414062 433327
Matière	Inox
Finition	Brossé
Unité	Par paire
Spécifications	- Vis de fixation visible - Verre exclu.
Contenu de l’emballage	- Hublot rond en 2 pièces - Avec visserie pour montage