FICHE TECHNIQUE

GARNITURE DE SECURITE HDD OVALE BEQ.+BOUTON INOX PLUS 85MM

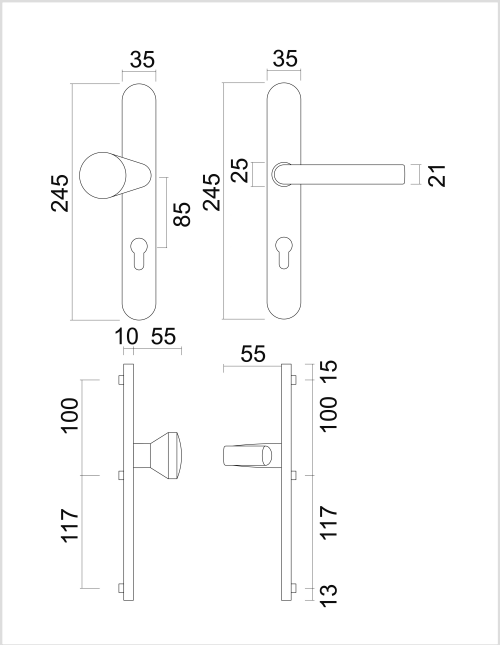

Numéro d'article	1.286.001
Code EAN	5414062 049825
Matière	Inox
Finition	Brossé
Unité	Par paire
Spécifications	- Reversible - Renforcement du cilindre en acier - Double ressort - Entraxe 85mm
Contenu de l'emballage	- 1 garniture de sécurité - Visserie pour montage