FICHE TECHNIQUE

PAUMELLE SKIN HDD 80X80X2,5 INOX PLUS GAUCHE 3PCE+VIS

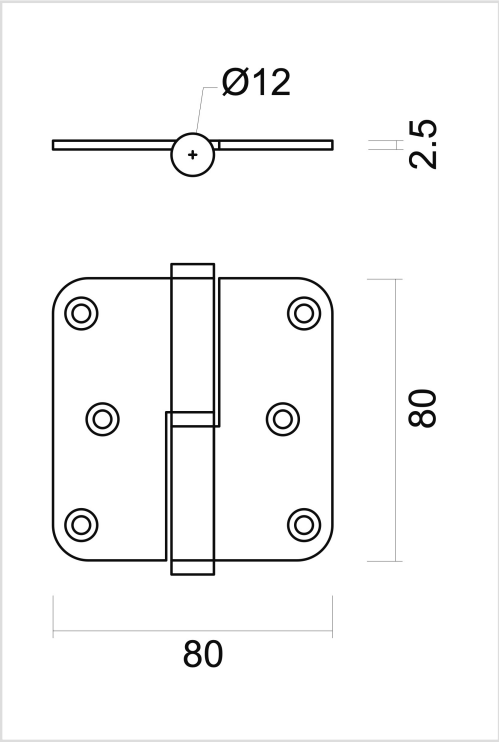

Numéro d'article	1.266.004
Code EAN	5414062 041867
Matière	Inox
Finition	Brossé
Unité	Par set
Spécifications	- Vis = 4x25mm - RF 60 - Supporte 20kg par paumelle
Contenu de l'emballage	- 3 paumelles avec bague d'usure - 18 vis pour montage