FICHE TECHNIQUE

ENTREE CYLINDRE DE SECURITE HDD SQUARE SAFE OLD SILVER 8MM

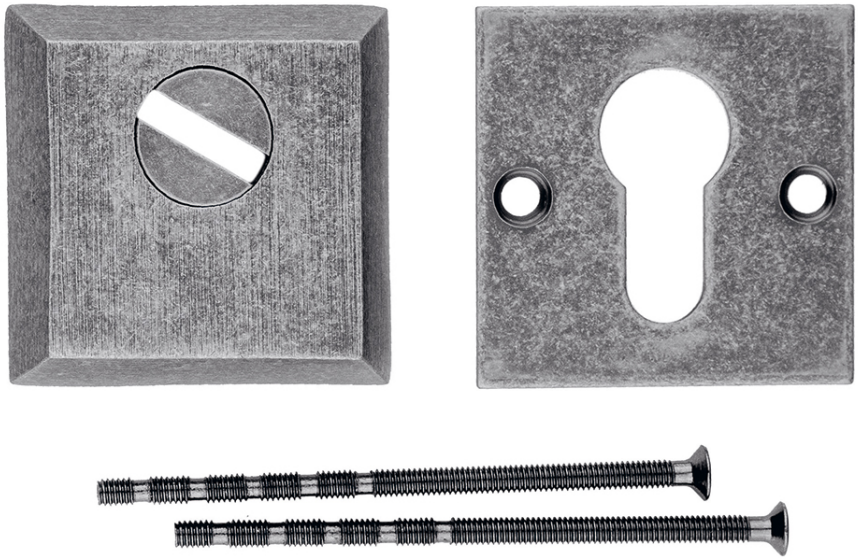

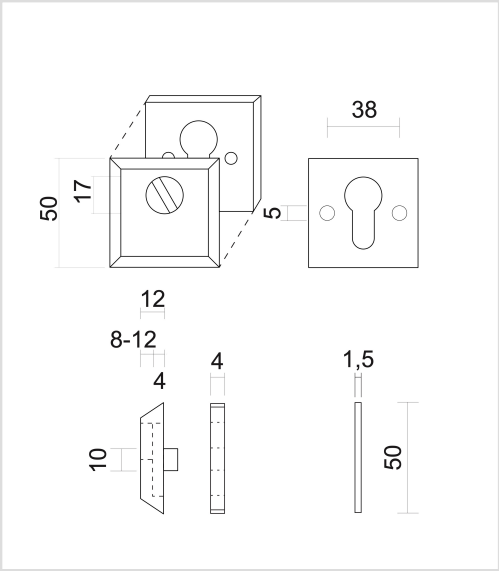

Numéro d'article	1.221.301
Code EAN	5414062 049559
Matière	Inox
Finition	Retro anthracite tambouriné
Unité	Par set
Spécifications	- Dépassement du cylindre = 8mm - Protection contre l'extraction du noyau
Contenu de l’emballage	- 1 rosace à cylindre de sécurité avec contre rosace - Vis à travers