FICHE TECHNIQUE

ENTREE CYLINDRE DE SECURITE HDD SQUARE SAFE NOIR STRUCTURE UV 6MM

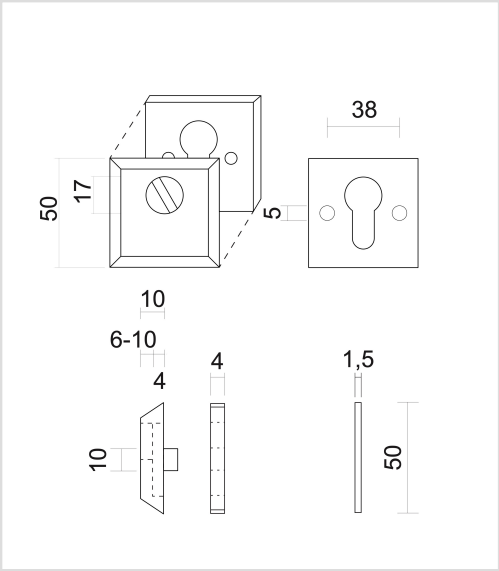

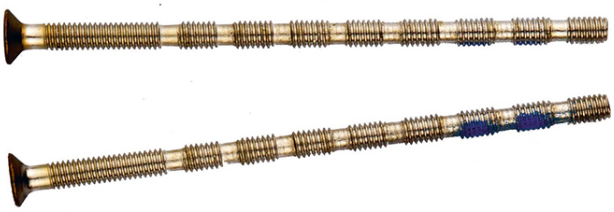

Numéro d'article	1.220.411
Code EAN	5414062 076012
Matière	Inox
Finition	Peinture en poudre noire structuré mate UV
Unité	Par set
Spécifications	- Dépassement du cylindre = 6mm - Protection contre l'extraction du noyau
Contenu de l’emballage	- 1 rosace à cylindre de sécurité avec contre rosace - Vis à travers