FICHE TECHNIQUE

GARNITURE DE SECURITE HDD OVALE BEQ.+BOUTON NOIR 92MM

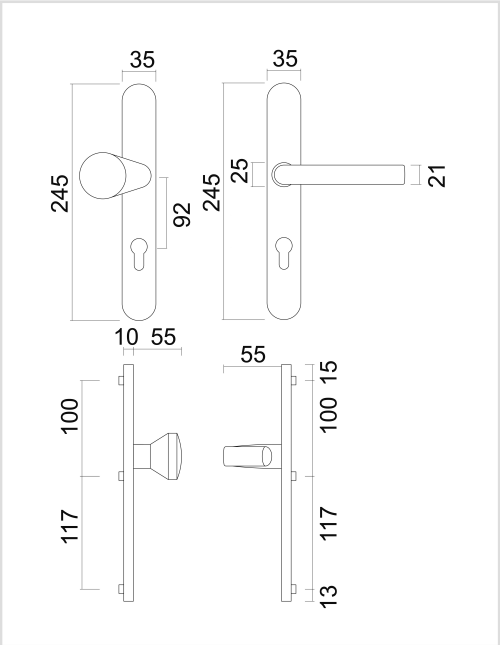

Numéro d'article	1.216.091
Code EAN	5414062 014137
Matière	Inox
Finition	Peinture en poudre noire mate
Unité	Par paire
Spécifications	- Reversible - Renforcement du cilindre en acier - Double ressort - Entraxe 92mm
Contenu de l'emballage	- 1 garniture de sécurité - Visserie pour montage