FICHE TECHNIQUE

ENTREE CYLINDRE DE SECURITE HDD SAFE OLD SILVER 6MM

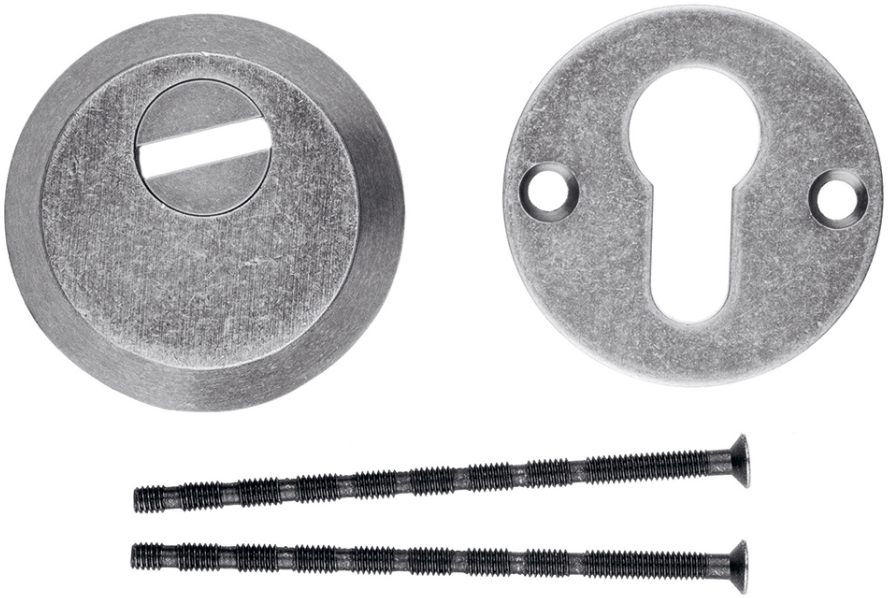

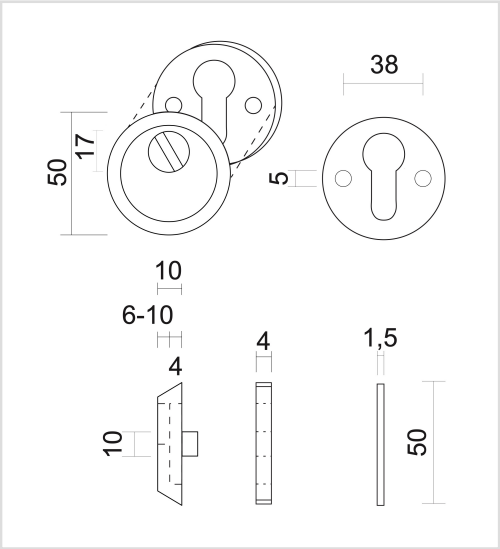

Numéro d'article	1.212.301
Code EAN	5414062 009690
Matière	Inox
Finition	Retro anthracite tambouriné
Unité	Par set
Spécifications	- Dépassement du cylindre = 6mm - Protection contre l'extraction du noyau
Contenu de l’emballage	- 1 rosace à cylindre de sécurité avec contre rosace - Vis à travers