FICHE TECHNIQUE

GARNITURE WC SQUARE 48MM CHROME

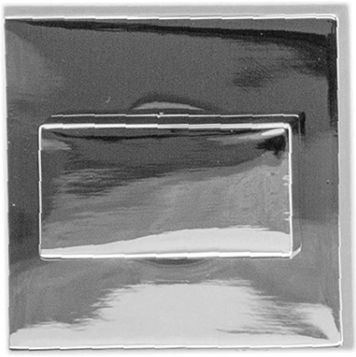

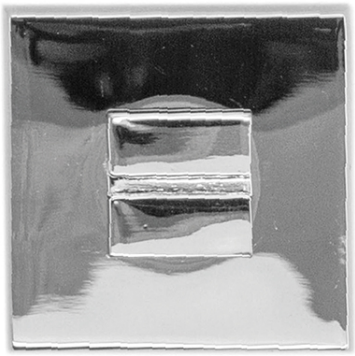

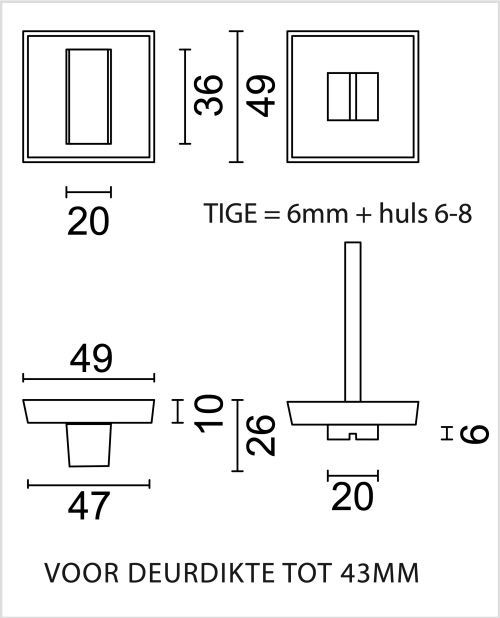

Numéro d'article	1.205.352
Code EAN	5414062 051712
Matière	Zamac
Finition	Chromé
Unité	Par pièce
Contenu de l'emballage	- 1 garniture wc - 1 tige de 6x6mm - 1 fourreau de 6 à 8mm - Visserie pour montage