FICHE TECHNIQUE

PAUMELLE SKIN HDD 80X80X2,5 NOIR DROITE 3PCE+VIS

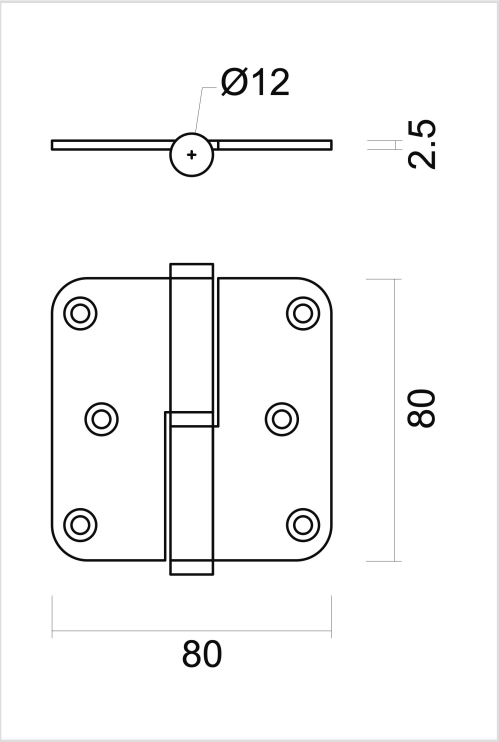

Numéro d'article	1.178.095
Code EAN	5414062 004879
Matière	Inox
Finition	Peinture en poudre noire mate
Unité	Par set
Spécifications	- Vis = 4x25mm - RF 60 - Supporte 20kg par paumelle
Contenu de l’emballage	- 3 paumelles avec bague d'usure - 18 vis pour montage