FICHE TECHNIQUE

# PAUMELLE SKIN HDD 80X80X2,5 LAITON TITANE GAUCHE 3PCE+VIS

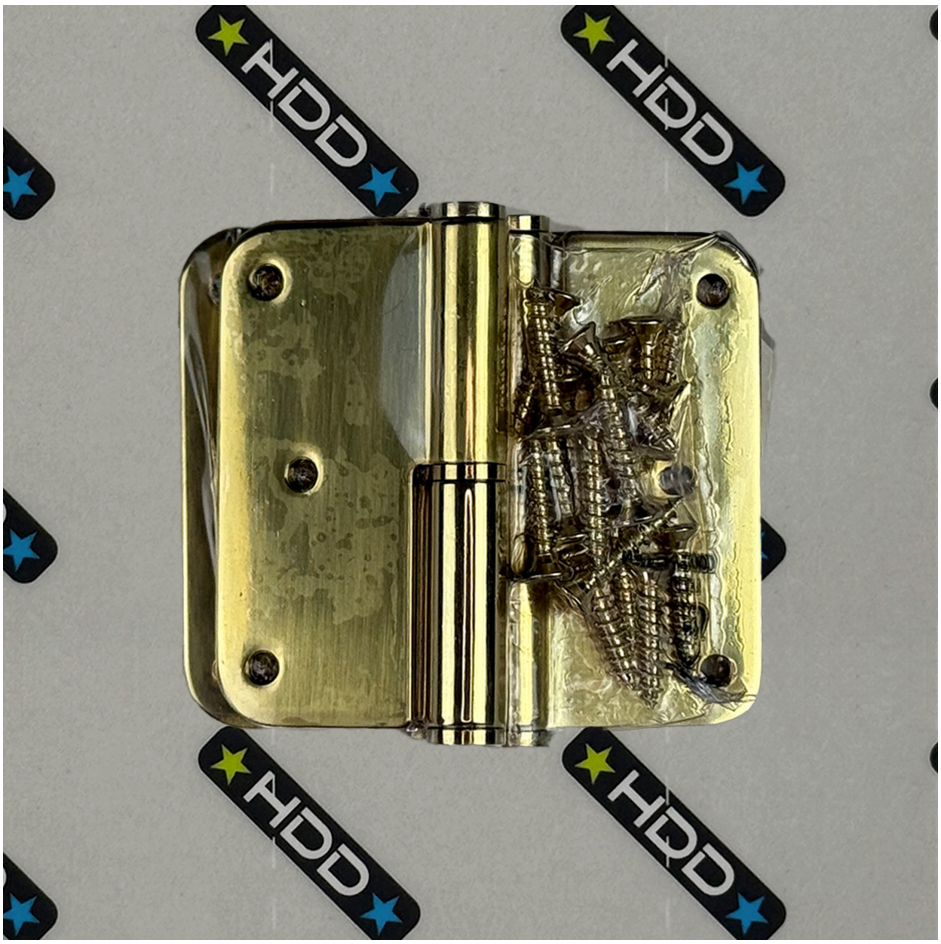

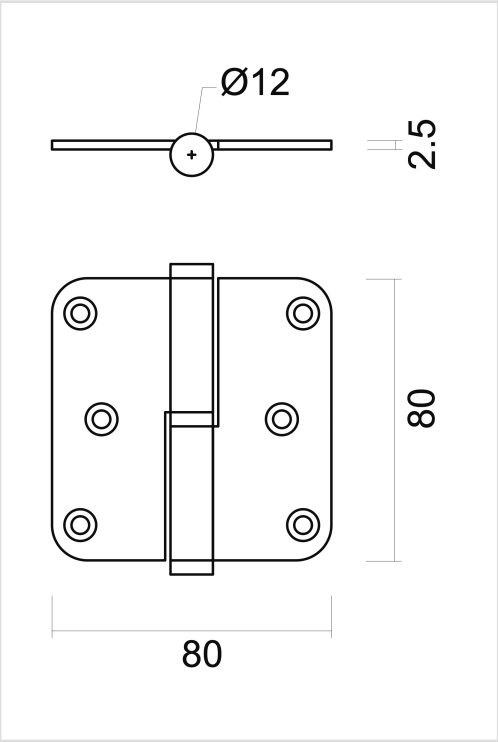


| | |
|---|---|
| **Numéro d'article** | 1.178.034 |
| **Code EAN** | 5414062 004763 |
| **Matière** | Inox |
| **Finition** | Laiton PVD coating |
| **Unité** | Par set |
| **Spécifications** | - Vis = 4x25mm<br>- RF 60<br>- Supporte 20kg par paumelle |
| **Contenu de l'emballage** | - 3 paumelles avec bague d'usure<br>- 18 vis pour montage |