FICHE TECHNIQUE

GARNITURE WC SQUARE SHAPE BLANC STRUCTURE

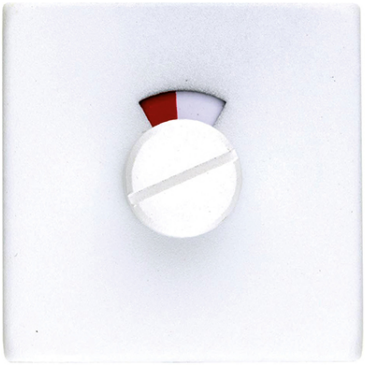

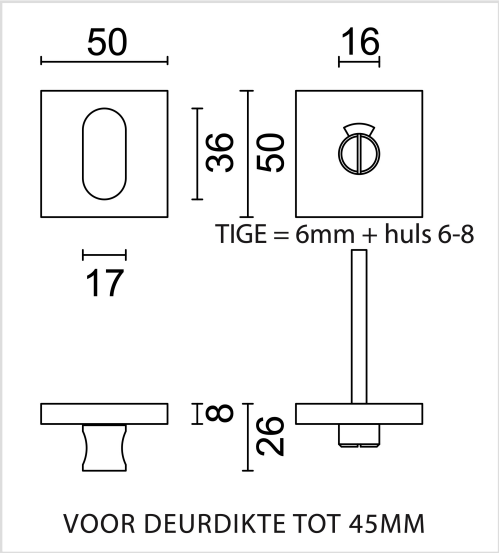

Numéro d'article	1.132.102
Code EAN	5414062 051644
Matière	Inox
Finition	Peinture en poudre blanche structurée
Unité	Par pièce
Contenu de l'emballage	- 1 garniture wc - 1 tige de 6x6mm - 1 fourreau de 6 à 8mm - Visserie pour montage