FICHE TECHNIQUE

PAUMELLE HDD 80X80X2,5 VASE INOX PLUS DROITE

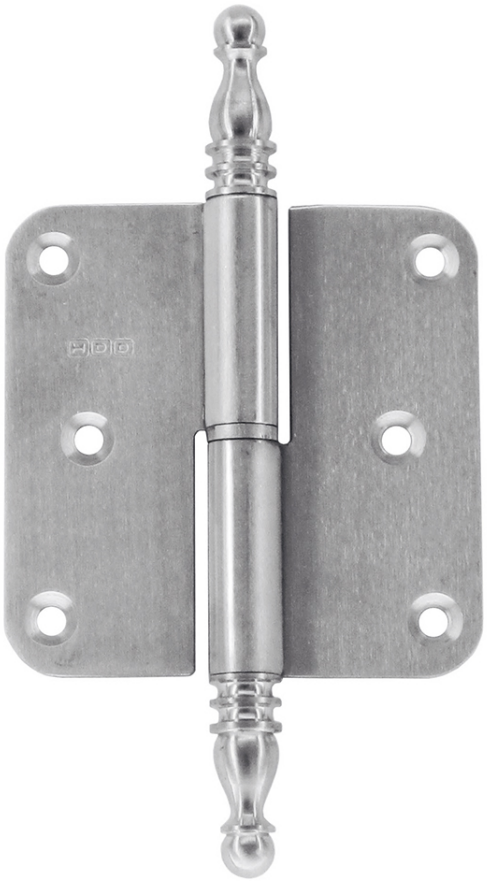

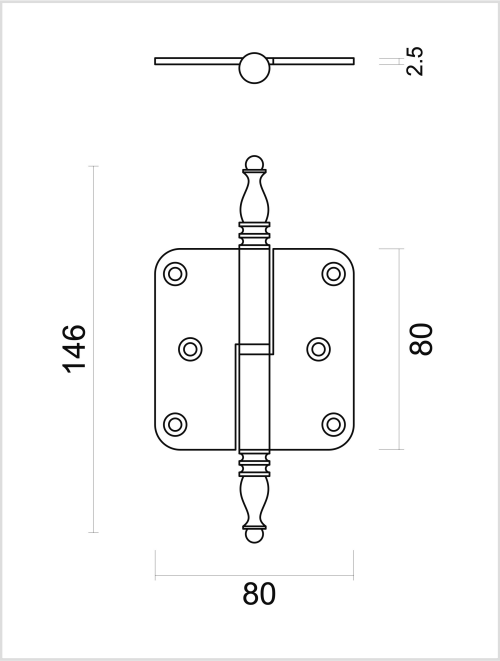

Numéro d'article	1.031.005
Code EAN	5414062 003599
Matière	Inox
Finition	Brossé
Unité	Par pièce
Spécifications	- Vis disponibles séparément - RF 60 - Supporte 20kg par paumelle
Contenu de l'emballage	- 1 paumelle avec bague d'usure - Sans vis