FICHE TECHNIQUE

PAUMELLE BR 3.5X80X140 OLD SILVER DROITE

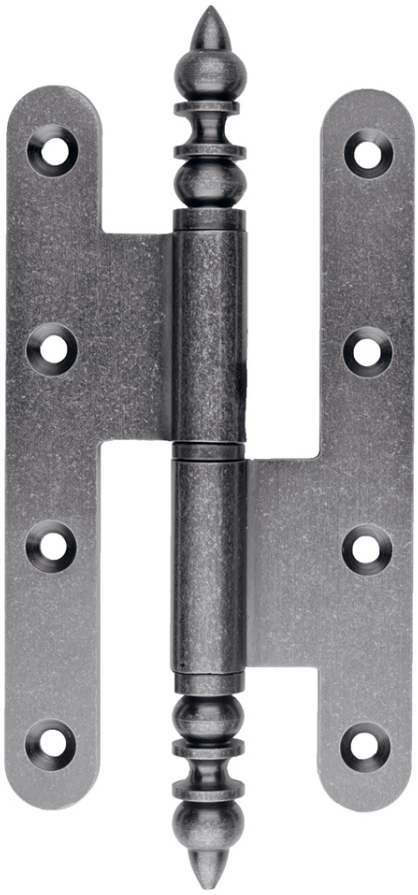

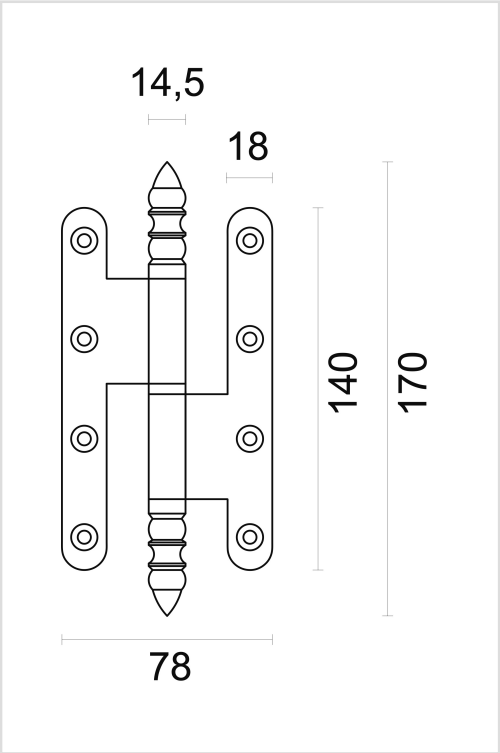

Numéro d'article	1.018.305
Code EAN	5414062 041560
Matière	Inox
Finition	Retro anthracite tambouriné
Unité	Par pièce
Spécifications	- Vis disponibles séparément
Contenu de l’emballage	- 1 paumelle avec bague d'usure - Sans vis