FICHE TECHNIQUE

PAUMELLE BR 3.5X80X140 FER GAUCHE

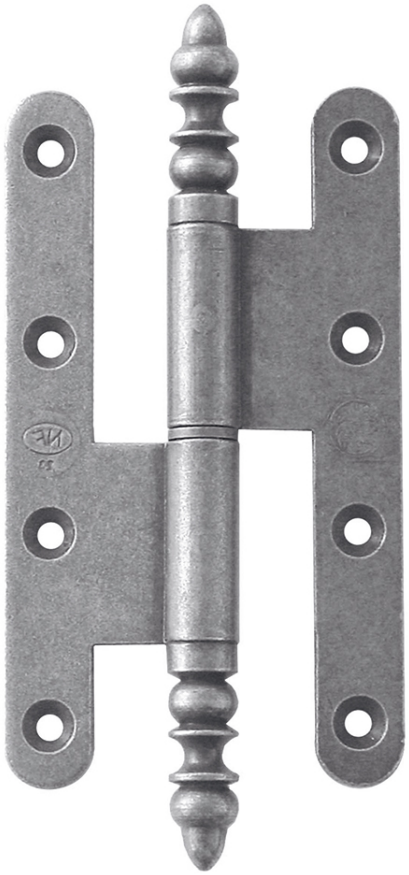

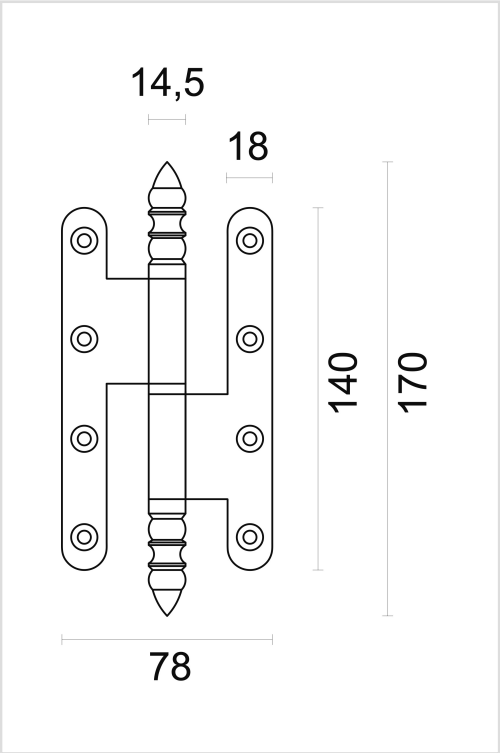

Numéro d'article	1.018.084
Code EAN	5414062 041492
Matière	Inox
Finition	Aspect fer laqué
Unité	Par pièce
Spécifications	- Vis disponibles séparément
Contenu de l’emballage	- 1 paumelle avec bague d'usure - Sans vis