TECHNISCHE FICHE

DEURKRUK NIKITA ZWART PLAAT+CYL 92MM (OP BESTELLING, LEVERTERMIJN 4 WEKEN)

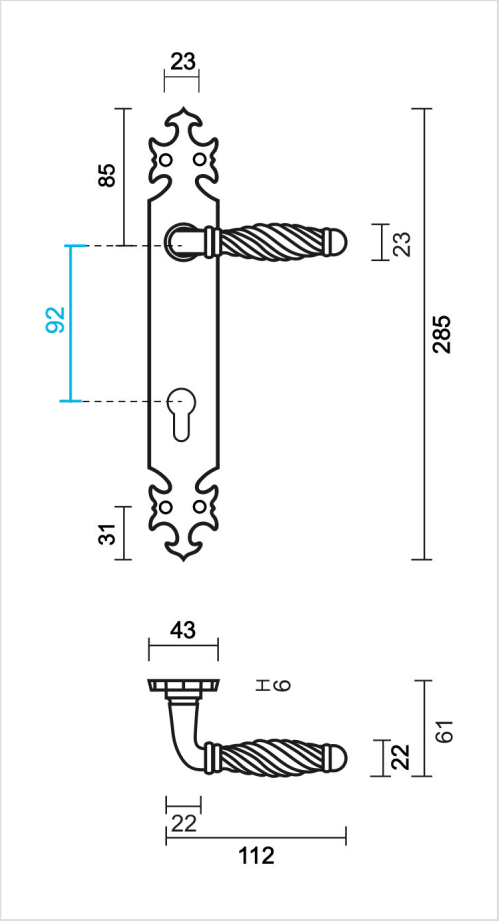

Artikelnummer	3.652.091
EAN Code	5414062 065689
Grondstof	Zamac
Afwerking	Zwarte matte poederlak RAL 9005
Deurdikte	- Bevestigingsmateriaal geschikt voor deurdikte van 38-45mm - Ook verkrijgbaar voor dikkere deuren
Eenheid	Per paar
Specificaties	- Plaat vast gemonteerd op de deurkruk - Niet geveerd - Asmaat cilinderopening 92mm
Inhoud verpakking	- Set van 2 deurkrukken op plaat met cilinderopening - Bevestigingsmateriaal voor montage - Tige van 8x8mm