TECHNISCHE FICHE

TOP BS 50 OP ROZAS + I SHAPE 19MM R + VEILIGHEIDSROZAS 10MM ZWART STRUCTUUR UV

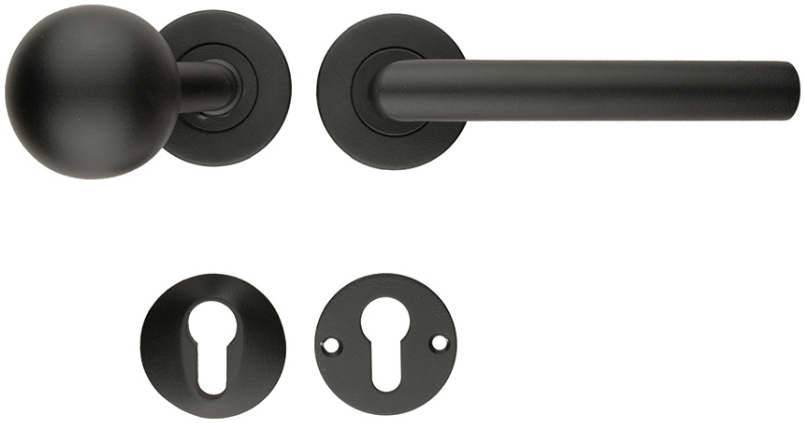

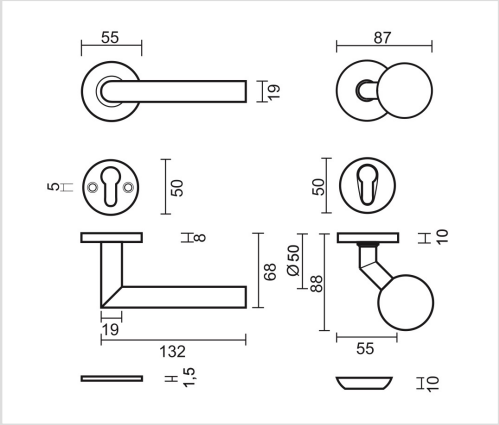

Artikelnummer	3.510.411
EAN Code	5414062 052719
Grondstof	Inox
Afwerking	Zwarte matte structuur UV poederlak
Eenheid	Per paar
Specificaties	- Vaste top, niet draaibaar - Rozas vast op de top gemonteerd - Montage op de deur - En door de deur met wisselstift M10/8x8x85mm in combinatie met deurkruk
Inhoud verpakking	- 1 deurkruk + 1 top - Met wisselstift - 1 set veiligheidscilinderplaatje - Bevestigingsmateriaal voor montage